Измена на А-интегрирана еколошка дозвола

Име на компанијата

ДПТУ РЕЦИКЛ-ЕКО СТАРТ ДОО експорт- импорт Скопје
Адреса Ул. Прашка бр.13/2-19, 1000 Скопје

Број на дозвола

Содржина

Содржина ..... **ии**

1 Вовед ..... **ив**

Погон за производство на олово од секундарни суровини - Рециклажа Еррор! Боокмарк нот дефинед.

Дозвола **1**

Инсталација за која се издава дозволата **2**

1.2 Техники на управување и контрола 5

1.3 Суровини (вклучувајќи и вода) 6

1.4 Техники на работа 7

1.5 Заштита на подземните води 15

1.6 Ракување и складирање на отпадот 16

1.7 Преработка и одлагање на отпад 16

1.8 Спречување и контрола на несакани дејствија 17

1.9 Бучава и вибрации 18

1.10 Мониторинг 18

1.11 Престанок на работа 19

1.12 Инсталации со повеќе оператори 20

2 Документација **21**

3 Редовни извештаи **22**

4 Известувања.. ..... **23**

5 Емисии **24**

5.1 Емисии во воздух 24

5.2 Емисии во почва 26

5.3 Емисии во вода (различни од емисиите во канализација) 26

5.4 Емисии во канализација 27

6.5 Емисии на топлина 28

7 Пренос до пречистителна станица за отпадни води **30**

8 Услови надвор од локацијата **31**

9 Програма за подобрување ..... Error! Bookmark not defined.

10 Договор за промени во пишана форма 35

Додаток 1 .....

Додаток 2 .....

Додаток 3 .....

1 Вовед

Овие воведни белешки не се дел од дозволата

Следната дозвола е издадена согласно Законот за животна средина (Сл.В. наР.М53/05;81/95;24/07;159/08;83/09;48/10;124/10;51/11;123/12;93/13;42/14;44/15;129/15;192/15,39/16,28/18,65/18,99/18,89/22 и 171/22год) за работа на инсталација што извршува една или повеќе активности наведени во Уредбата на Владата за определување на активностите на инсталациите за кои се издава интегрирана еколошка Дозвола, односно Дозвола за усогласување со оперативен план и временски распоред за поднесување барање заусогласување со оперативен план(“Службен весник на РМ” бр.89/2005, до одобреното ниво во Дозволата.

Краток опис на инсталацијата за која се издава дозволата

Постројката „Рецикл Еко-Старт“ ДОО се наоѓа во Општина Чучер Сандево, на Качанички Пат бб. Постројката е лоцирана на КП 3450, КО Чучер-Сандево-вонград со површина од 9.766 m^2. Постројката на север граничи со Качанички Пат, на исток граничи со компаниите Гранит (бетонска база), на југ граничи со зелени површини и река Лепенец која тече на околу 100 метри оддалеченост од проектната локација, а на запад граничи со необработливи површини. Пристапот до постројката е директно преку Качанички пат.

Инсталацијата ја сочинуваат објектите:

1. Погон за преработка на оловни суровини (Погон за топење) со административен дел со површина од 336+48 (m^2) (Приземје и спрат),
2. Погон за рафинација на олово со вкупна површина од 264 (m^2),
3. Магацин за складирање на хемикалии и готови производи со вкупна површина од 144(m^2),
4. Магацин за репроматеријали со површина од 369 (m^2),
5. Погон за сепарација на акумулатори со површина од 24 (m^2),
6. Халда за депонирање на цврст отпад со површина од 68,75 (m^2),
7. Постројка за пречистување на гасови со површина од 4 (m^2),
8. Таложници за технолошка вода со површина од 18,72 (m^2),
9. Пумпна станица со бунар за вода со површина од 7,5 (m^2),
10. Септичка јама со површина од 12 (m^2),
11. Портирница со површина од 10 (m^2),
12. Рекреативни и зелени површини со површина од 4.246 (m^2).
13. Бункери
14. Базени за преработка на оловна згура

15. Простор за складирање на концентрат
16. Постројката за добивање на метални концентрати и неметални фракции преку преработка на отпадна троска

Технолошки процес на производство на олово од оловен концентрат и секундарни суровини

Технолошкиот процес на топење на *оловен концентрат* се одвива во ротациона печка .

Преработката на секундарната суровина – старите акумулатори и концентрат се одвива по слените фази:

- Примарна преработка на акумулатори;
- Понатамошна преработка на акумулатори за одвојување на пластичните кутии и ПВЦ сепараторите;
- Обработка на пластичните елементи за продажба како секундарна суровина;
- Претопување на олово.

Акумулаторите представуваат електрохемиски извор на енергија кој ослободува електрична енергија на контролиран начин. Сите видови на акумулатори (примарни и секундарни) содржат позитивна и негативна плоча сместена во електролит. Секундарните батерии по празнењето може да се полнат, а примарните по празнење се неупотребливи.
Секундарните батерии содржат позитивни и негативни плочи потопени во електролит. Во секундарните батерии спаѓаат олово – киселинските акумулатори кај кои позитивните и негативни плочи, направени од оловни соединенија, се наоѓаат потопени во електролит од разблажена сулфурна киселина. Оловните стартер батерии ќи користат лесни и тешки моторни возила како и градежната и земјоделската механизација. Овие акумулатори се состојат од:

- Решетка направена од оловна легура со содржина од 1,5 % Sb (max 7%) и 0,1% Ca кои придонесуваат за механичка цврстина и проводливост на активниот материјал. Решетката заедно со активниот материјал се нарекува плоча;
- Смеша од оловен оксид и оловен сулфат која при иницијалното полнење преминува во активен материјал од оловен диоксид на позитивната плоча и сунѓерести олово на негативната плоча. При празнењето на акумулаторот се одвива обратна реакција на добивање на оловен сулфат. Трајна сулфатизација настанува по повеќекратен циклус на полнења и празнења на акумулаторот како и при краткотрајна употреба (празнење) или долготрајно некористење на акумулаторот. Во овој случај кога оловниот сулфат трајно го задржува својот облик и неможе да се

трансформира во активен материјал акумулаторопт станува неупотреблив.

- Електролитот представува разблажена сулфурна киселина, служи како спроводник на јони меѓу позитивните и негативни плочи кога акумулаторот се полни или празни. При празнење сулфатните јони од киселината реагираат со активниот материјал и се добива олово сулфат.
- Сепараторот од микропорозен полиетилен, како изолатор се поставува меѓу позитивната и негативна плоча и спречува краток спој меѓу нив. Тој покрај тоа што е микропорозен за да овозможи премин на јони од една на друга плоча треба да биде отпорен на киселината и на висока температура;
- Кутијата и капакот од акумулаторот се изработени од полипропилен (лесна и јака платика) и се обезбедува покрај отпорност кон удари, температура и отпорност кон реагенси: бензин, дизел, антифриз, масло за кочници.

Процес на примарна преработка на акумулаторите

Приемот и складирањето на старите акумулатори се врши во хала за репроматеријали. Потоа се носат до местото за кршење. Обично се набавуваат празни – без киселина акумулатори, доколку се случи да пристигне акумулатор со неиспразнета киселина се врши празнење во собирниот резервоар за киселина, што е поврзан канализирано со пластични цевки со трокоморниот таложник.

Трикоморниот таложник се состои од три комори – базени. Во првиот базен се врши неутрализација на сулфурната киселина со додаток на средство за неутрализација, гасена вар $Ca(OH)_2$ спрема реакцијата:

$$H_2SO_4 + Ca(OH)_2 = CaSO_4 + 2H_2O$$

Неутрализираната вода до околу pH 7, по исталожување истекува преку вториот базен во третиот базен и со помош на пумпа се реискористува во скруберот од постројката за пречистување на отпадните гасови. Талогот (калциум сулфат) од базените повремено се чисти и складира на халдата до повторна употреба за топење во печките.

Ослободените од киселина и исушени акумулатори потоа се складираат во хала за репроматеријали за истите до нивниот понатамошен третман за сепарирање.

Сепарација на пластичните од оловните делови на акумулаторите

При понатамошната преработка се врши одвојување на *полипропиленот* (пластичните кутии) од металните делови на акумулаторите, по пат на сечење на капакот од акумулаторот со помош на хидраулична жица. Во погонот за оваа намена се користат две хидраули; на преса со моќност од 5 KW и

капацитет 3.5 (t/h). Сепарираните парчиња од пластичните кутии и капаци се пакуваат ви вреќи за продажба. По набавката на потребната опрема ќе се започне со примена на наведениве процеси за доработка на пластичните делови. На остатокот од акумулаторите се врши понатамошна сепарација:
Одвојување на сепараторите кои се изработени од поливинилхлорид и се карактеризираат со задоволувачка механичка цврстина, висока хемиска постојаност, голема кртост и крупни пори. Во акумулаторските батерии сепараторите спречуваат од кратки споеви на електродите со спротивен електрицитет, го фиксираат растојанието меѓу електродите со што се спречува нивното поместување и служат за создавање на потребна резерва на електролит во меѓуелектродниот простор. По својата конструкција сепараторите представуваат тенки листови, кои обично се со една ребреста површина. По димензии се поголеми од електродите со што се спречува појавата на кратки споеви по рабовите на електродите. Сепараторите по рачно одвојување од акумулаторите се складираат во ПВЦ вреќи до продажба.
По одвојување сепараторите *останатите делови составни делови од акумулаторите*, тврдо олово (легура и клеми и парчиња од решетка) и оловна паста се транспортираат на топење на ротациона печка која е лоцирана во халата за производство на сурово олово.

Технолошки процес на претопување на отпадно олово

Технолошкиот процес на претопување на *тврдо олово од стари акумулатори* односно од:

- Легура од олово со содржина 0,1 -7% антимон, од која се изработени решетките на плочите од акумулаторите;
- Легура на олово од клемите (3-3,5%);
- Пастирано на катодните решетки и
- Оловен диоксид, пастиран на анодните решетки се одвива во *краткодобошна ротациона печка*.

Технолошката шема на производство на олово дадена во прилог на ова поглавје.
Основната суровина (оловните делови од стари акумулатори) од складиштетот во кнтејнери со виљушкар се транспортира во погонското складиште и по мерење на подна вага со капацитет 2.000 (kg), со помош на капацитет од 5.000 (kgPb/шаржа). Преку додавачот во печката се дозираат и потребните количини на топители и редуценти. За загревање на ротационата печка се користи нафта. Нафата по затворен систем со помош на пумпи се префрла од вкопаниот резервоар со капацитет од 10 t во дневниот резервоар со капацитет од 2 t лоциран во близина на печката и од овој резервоар нафтата се дозира во печка.
Процесот на топење се одвива континуирано и шаржирањето (хранењето) на печката се одвива дисконтинуирано.За време на процесот на топење,оловото со

недефиниран состав преку отвор на челната страна од печката се излива во метални калапи-кокили.Оловните блокови (инготи) по ладење се истресуваат од калапите, редат на палети и со виљушкар се носат во складиште за финален производ или на доработка во халата со шест казани за рафинација и легирање.

По леењето на оловото, преку истиот отвор се излива полесниот слој од троска во метален сад поставен на виљушкар.Минималните количини на гасови со содржина од сса 8% CO, 17% CO_2, и 0,5%SO_2 (рачунато на 1Nm^3/h) и прашина која се создава при шаржирање, се зафаќаат од ротациона печка и преку цевковод со помош на вентилатор со температура од 300-400 ℃ се водат во постројката за пречистување.

Излеаната троска во металниот сад кој е со волумен од 0,5 m^3 по вцврстување се транспортира и привремено се одлага на халдата – бетонската платформа. Згурата се реискористува со претопување во печките и содржи сса:

- Fe – 35%
- CaO – 15%
- Na_2O- 20%
- SiO_2-18%
- Pb- 4-5 %
- Останато-5%

Процес на рафинирање и легирање на сурово олово

Рафинирање и легирање на произведеното сурово олово со додаток на реагенси и легирачки метали ќе се врши во шесте казани за оваа намена кои се со капацитет од 24 t и 8 t. Моментално се изведува во два казани другите се во фаза на монтирање.

Казаните се садови изработени од челичен лим со дебелина од 10 mm и озидано ложиште со огноотпорен, изолационен материјал. Загревањето на казаните до 600 ℃ се одвива со помош на нафта. Нафтата во ложиштето се дозира преку горилник со автоматска регулација на протокот на гориво и воздух. На ложиштето покрај отворите за инсталирање на бренерот има инспекциони врати за превземање на навремени мерки за спречување на хаварии. За спречување на евентуално истекување на течно олово се применува принудно ладење на челичниот сад со вода. Зафатените гасови од секој казан за рафинирање со помош на странична хауба, вентилатор и цевковод се водат во магистралниот вод и на пречистување во постројката за пречистување.

Рафинирано олово се добива со претопување на сурово олово и примена на следниве технолошки операции:

- Шаржирање на блокови од сурово олово во казан за рафинација;
- Топење на оловото;
- Одстранување на површинскиот оксиден слој-дрос од стопилката;

- Додавање на сулфур за одстранување на бакарот во облик на бакарен шликер;
- Додавање на натриум хидрооксид и натриум нитрат за одстранување на антимон,арсен и калај во облик на алкален шликер;
- Дополнително испирање на оловото со додаток на натриум хидрооксид за одстранување на други примеси во облик на дрос и
- Леење на рафинирано олово

Легурите на олово се произведуваат со претопување на секундарното сурово олово и примена на следниве технолошки операции:

- Шаржирање на блокови од секундарно сурово олово во казан за рафинација;
- Топење на шаржата;
- Одстранување на оксидниот слој од површината на стопилката – троска;
- Додавање на сулфур и одстранување на бакар во облик на бакарен шликер;
- Подесување на содржината на антимон, калај и други легирачки метали или пак разблажување со топење на рафинирано олово и
- Леење на легури на олово

Блоковите од олово во казанот се шаржираат со помош на дигалка –кран со носивост од 2 t. Шликерот по одстранување од казанот се реискористува во краткодобошна печка или привремено складира во изведен бокс во хала за репро материјали. Количината на додатоци и времетраењето на одделни фази на рафинирање и легирање зависи од содржината на примеси што треба да се одстранат. Имено:

- Елементарен сулфур се додава за одбакарување и притоа добиениот бакарен шликер се реупотребува во ротациона печка,
- Рафиниран цинк со содржина од 99,99% Zn се додава за одсребрување и притоа се продуцира сребрена пена од која среброто се одвојува со електролиза (електрорафинација). Електрорафинација ќе се врши во надворешна фирма,
- Базна рафинација со примена на натриум хидроксид и натриум нитрат се применува за одстранување на примесите од антимон,калај, цинк, арсен во вид на оксиден шликер кој се реискористува во ротационата печка.

При рафинирање,прво се одвиваат технолошките операции на шаржирање, топење, одстранување на површинскиот оксиден слој и додатокот на елементарен сулфур за одстранување на бакарот односно површинскиот слој од бакарниот шликер. За одстранување на другите примеси (Sb, As, Sn, Zn) се

додава натриум хидроксид и натриум нитрат.По одстранувањето на површинскиот слој од примеси – шликер,оловната стопилка со помош на пумпа се префрла во друг казан во кој се додава цинк со содржина од 99,99% Zn за одсребрување. Продуцираната сребрена пена се одвојува и ако е потребно се врши дополнително "испирање" на оловото за доодстранување на примесите (Sb, As, Sn, Zn) и префрлање на оловото со помош на пумпа во трет казан. Од овој казан по довршување на базната рафинација со додаток на натриум хидроксид се врши леење на рафинираното олово во калапи.

При легирање, по одвивање на технолошките операции на шаржирање, топење, одстранување на површинскиот оксиден слој, додатокот на елементарен сулфур за одстранување на бакарот во облик на бакарен шликер,се врши подесување на содржината на антимон, калај и други легирачки метали или пак разблажување со додаток и топење на рафинирано олово. Потоа следи процесот на леење на легураното олово во калапи.

Течното рафинирано олово или легурано олово од казанот со помош на пумпи се лее во калапи на машината за леење за оформување на 20-25 килограмски блокови погодни за комерцијална употреба. Блоковите од олово во количина од 1000 kg се редат на палети и со виљушкар се транспортираат во складиштето за готови продукти.

За леење се користат калапи изработени од хематитен железен лив со следниов хемиски елемент: 3-4% C; 2-3% Si; 0,5-0,7% Mn; 0,08% S; и мах.0,06%P.

За капацитет на леење од 4,5 (t/h) рафинирано олово или легури во 40 калапи.Од секој казан за рафинирање на олово,зафатените гасови со помош на хауба вентилатор и цевковод се водат во магистралниот вод и на пречистување во постројка за пречистување.

Постројката за отпрашување и пречистување на отпадните гасови

Преку вентилационен систем комбиниран од хауби, центрифугален вентилатор со капацитет 30.000 (Nm^3/h) , гасоводи и централен гасовод се зафаќа прашината од шаржирање на печките за топење на олово како и процесните гасови од истите и казаните за рафинација и се води во постројките за пречистување.

Ослободените гасови и прашина во процесот на рафинација се зафаќаат со хауби монтирани странично на секој од казаните и се водат во постројка за пречистување каде се врши обеспрашување.

Трикоморен таложник за пречистување на технолошка вода

Трикоморен таложник за пречистување на отпадната технолошка вода со димензии 4000 x 3000 x 1200 (mm) и волумен од 12 m^3. Изграден е од непропустлив армиран бетон и се состои од три комори-секции. Водата каскадно се влива од секција во секција.

Во првиот базен со волумен од 6 (m^3) се врши неутрализација и таложење на честичките од отпадните води со додаток на средство за неутрализација. Преку дозирен систем, поставен на челичната конструкција, се дозира варно млеко

$Ca(OH)_2$ за неутрализација. По процесот на неутрализација водата истекува во вториот базен каде што се таложат неисталожените честички и се врши неутрализација ако не е постигната потребната базичност на водата.Прочистената вода истекува во третиот базен со волумен од 3 m^3 и со помош на пумпа се реискористува во скруберот од постројката за пречистување на отпадните гасови. Губитоците вода во третата секција, поради врзување на водата со исталожените честички и испарувањето се надополнуваат со свежа вода.
Талогот главно калциум сулфат и прашина од шаржирање на печките повремено се чисти и складира во бокс на халата за репроматеријали за реискористување при процесот на топење во печките.

Постројката за добивање на метални концентрати и неметални фракции преку преработка на отпадна троска

Технолошкиот процес започнува со набавка на згура (троска) која содржи метали кои можат повторно да се употребат со соодветен метод на обновување и имаат економска вредност. Згурата која е влезна суровина во постројката, се складира во отворен бункер. Овој бункер е со изграден од бетон изолиран со епоксидна смола, со прегради од страните за одвојување на материјалот и ги исполнува стандардите за складирање на ваков вид на материјали.
Првично е планирано во постројката како влезна суровина да се користи оловна згура од други инсталации во Македонија. Оловната згура содржи големо количество на олово Pb и оловен оксид, кои со физичко – механичка преработка ќе се отстранат од згурата и ќе се користат во металопреработувачката индустрија за да се добие чисто олово Pb, а остатокот ќе биде инертен материјал кој може да се користи во градежна индустрија.
Операторот планира да користи и други типови на згура од други инсталации (и цинк оксид), троска од производство на ферохром, троска од производство на феросилициум, троска од производство на фероникел, троска од производство на бакар), од кои ќе се одделуваат металите од неметалната фракција и ќе се продаваат на заинтересираните клиенти со кои Операторот ќе склучи Договори
Технолошкиот процес започнува кога од отворениот бункер, згурата како основна суровина со помош на багер се товари и искипува врз сито, каде се врши примарно сортирање на суровините во следните фракции: 0-100, 100-300 и +300 mm. Фракцијата 100-300 mm влегува во дробилка за средно кршење од каде издробена, преку транспортна лента со вибрационо сито се носи до бункерот за складирање на ситна гранулација.
Материјалот кој не е доситнет до потребната гранулација преку вибрационото сито се одвојува и се вадат две фракции:

- Комерцијален производ – покрупни оловни парчиња, кои се складираат во џамбо вреќи
- Покрупна фракција која се враќа назад низ дополнително сито

- Покрупната фракција се товари со багер и се искипува врз ситото, од каде делот кој не е доволно ситен да прођде низ ситото, паѓа на другата страна и потоа повторно се враќа во првата дробилка за дополнителна преработка.
- Поситната фракција под ситото со помош на багер се зема и се носи во друга, валчеста дробилка
- Од оваа дробилка се добиваат две фракции: крупна фракција (парички), кои преку вибрационо сито се одвојуваат и се складираат како комерцијален производ во бункер. Поситниот материјал преку транспортна лента излегува од валчестата дробилка и влегува во бункер за иситнет материјал.
- Од двата отворени бункери за иситнет материјал со багер се товари и искипува материјалот во хранилка за полнење на таложната машина Под хранилката е поставена транспортна лента, која го носи иситнетиот материјал од хранилката во таложната машина.
- Троската со помош на транспортната лента се натоварува во приемен бункер на таложната машина. Во таложната машина влегува вода (која рециркулира во процесот од таложните базени за неутрализација на растворот), каде со помош на мембрани кои се инсталирани во самата таложна машина доаѓа до пулсирање и се врши гравитациско двоење на материјалот на лесен и тежок поради специфичната тежина . Во долниот дел од таложната машина се таложи најтешкиот материјал од поголеми фракции, додека лесниот (ситните класи на тешки честички) се таложи во горните делови од машината. Дополнително, тешкиот материјал се двои на крупен и ситен. Во долниот дел од таложната машина се таложи крупниот тежок материјал, а ситниот тежок материјал се вшмукува во конусен концентратор каде што концентратот конечно се доведува до бараниот квалитет, како резултат од притисокот на водата.
- Покрупниот тежок материјал се испушта како готов производ преку два испуста. Овој готов производ најчесто се користи за производство на бетон. Ситниот тежок материјал во конусниот концентратор, како резултат на притисокот на водата концентратот се доведува до потребниот квалитет. Со помош на две клапни во долниот дел се врши периодично испуштање на овој концентрат до платформа со дренажа за привремено складирање.

- По обезводнување на овој концентрат, со помош на багер се врши собирање на готовиот производ – оловен концентрат со содржина на олово од 73%, кој се складира во џамбо вреќи и се продава на клиентите.
- Полесниот материјал кој е влажен се транспортира до одводнувачко сито GIL-32, опремено со гумени ситки. При поминување низ ситото, материјалот се раздвојува и се одводнува на фракции од 2 до 10 mm (обезводнет песок) и по подвижна линија се пренесува до конусни одлагалишта за складирање и инсталирана пумпа со пулпа од 0-2 mm, се одведува во базен. Преку вибро сито, покрупната фракција од таложната машина оди на дополнително мелење во мелница, а потоа како поситна фракција се враќа назад во таложната машина.
- На излез од таложната машина материјалот ќе поминува преку воден магнет со цел отстранување на магнетна фракција.
- Преку приемниот бункер материјалот влегува во магнетот во кој што е поставен ротирачки магнетен барабан кој постојано врти. Материјалот паѓа на воден магнет, а потоа немагнетната фракција под дејство на гравитација паѓа под барабанот во соодветниот испуст, додека магнетната фракција се лепи за самиот барабан. Под барабанот е поставен сепаратор кој има задача да ги одвои двата типа на фракции – немагнетна и магнетна. Како што барабанот врти така се намалува магнетното поле, и откако барабанот ќе ја помине линијата на сепараторот, магнетната фракција се одлепува од барабанот и паѓа во соодветниот испуст (готов производ). Магнетот е со инсталирана моќност од 5,5 kW, а барабанот е со дијаметар од 600 mm и брзина од 50 вртежи во минута. По магнетот, фракцијата 10-30 mm оди на вибросито, за отстранување на вишокот на вода. Оваа фракција е полупроизвод кој паѓа во бункер и се враќа во млин за повторна преработка.
- Базенот за неутрализација е каскадно поврзан со уште два идентични базени со димензии 8 x 6 x 3,5 m (ширина x должина x длабочина). Базените се изработени од армиран бетон, со изолација од епоксидни смеси. Најпрво е поставен тампон, а над тампонот е поставена изолација од геокомпозит од тип Bentofix X2 NSP 4900 вештачка глина. Потоа е ставена мешавина од бетон и хидрофоб флуид, со што бетонот станува водонепропусен. На крај бетонот е премачкан со дебел слој од нисковискозен двокомпонентен епоксиден премаз за порозни бетонски подлоги – Адингпокс 1П

- На дното на првиот базен се таложат тврдите честички, додека водата од првиот базен постојано се прелева во вториот и третиот базен. Во првиот базен се додава фосфорна киселина за неутрализација на високо базната средина.
- Водата преку вториот базен прелева во третиот базен, каде што е веќе со потребниот квалитет за да може повторно да се користи во таложната машина. На крајот од базенот има пумпна станица за препумпување на технолошката вода, назад на почетокот на процесот на збогатување на финалниот производ во таложната машина. Со одредена периодичност, багерот врши чистење на секциите во базенот. Базените се еднократно наполнети со вода и формираат затворен систем. Повремено се врши дополнување на базените со минимално количество на вода, поради тоа што дел од водата се вади со талогот кој е влажен.
- Заради што поголемо искористување на добиената количина на готов приозвод се применува и следнава постапка.

  Севкупната количина на вода и раствор од Вториот таложен базен со помош на пумпа со капацитет од 120 $м^3$/час се препумпува во три метални цистерни со следниов волумен.

  Цистерна бр.1 со волумен од 102 $м^3$,цистерна бр.2 со волумен од 136 $м^3$ и цистерна бр.3 со волумен од 63 $м^3$ кои се поставени во соодветно изведена танквааана со волумен од 110% од вкупниот волумен на трите цистерни.

  Цистерните се поставени на метална конструкција со висина од 1.5 метри,а на најниската точка од секоја се наоѓа испуст со вентил преку кој ситната фракција се испуста во сад со волумен од 1 $м^3$ во кој се наоѓа мешалка со потопна пумпа со капацитет од 120 $м^3$/час која оваа ситна фракција и вода ја враќаат во процесот на производство односно ја пренесуваат до Хидроциклонот и уште еднаш се повторува процесот на исталожување.

  Чистата вода со растор од трите цистерни кои се меѓусебно поврзани со метални цевки се враќа во вториот таложник.

  Со оваа постапка во процесот се овозможува максимално искористување на суровината.
- Дополнувањето на базените со вода се врши од сопствениот бунар на Рецикл Еко-Старт.
- Исталожениот материјал на дното од првиот базен периодично со помош на багер се вади од базенот и се истовара на бетонска платформа

за складирање, која е непосредно до базенот. Околу бетонската платформа има инсталирано современо опремен дренажен систем, направен од метални жлебови. Остатокот од водата, што се наоѓа во суровината-отпадната троска се цеди во дренажен систем и преку жлебовите се влева назад во базенот.

- Материјалот од базените содржи околу 20% олово во него, и овој материјал ќе се искористува за дополнително одвојување на металната фракција. Искористувањето на овој материјал ќе се врши на тој начин што материјалот ќе поминува преку хидроциклони, центрифуга и штрафовичен сепаратор, кои се поставени на метална платформа, каде ќе се одвојува целиот остаток на тешки метали.
- Хидроциклонот е тип GCR 100 и е составен од повеќе елементи. Се врши довод на материјалот во хидроциклонот под притисок од 0,2 до 1,5 MPa. Поради овој висок притисок, материјалот во хидроциклонот врти со голема брзина. Како резултат на центрифугалната сила, крупните и тешки материјали се одвојуваат на надворешните ѕидови, и во форма на згуснат песок се испуштаат. Течниот дел, заедно со малите и ситни материјали и нечистотии се испуштаат преку испусна цевка.
- Штрафовичниот сепаратор е тип SISR2-1000.2 со димензии 2.500 x 1.170 x 1.170 mm Овој сепаратор работи преку основните принципи на инерција, гравитација и триење. Материјалот влегува во сепараторот и преку горенаведените сили на инерција, гравитација и триење, потешкиот материјал се задржува во средината на траката, додека полесниот материјал се таложи на надворешните ѕидови од траката. Сепараторот може да преработи до 24 m^3 материјал на час, со сува материја до 40%.
- Во центрифугата, ќе се одделуваат песок и шљунак како комерцијален производ за градежна индустрија. Добиениот метален концентрат кој ќе се оддели ќе претставува готов производ – концентрат на метал.

Како резултат на технолошкиот процес во новата постројка за дробење, мелење, сепарација на троска и неутрализација на отпадни води, ќе се добиваат следните готови производи:

Од преработка на оловна троска ќе се добиваат:

- оловен концентрат: околу 6.000 т/год;
- различни фракции на олово 1500 т/год;
- железен концентрат: 3.000 т/год;
- песок и шљунак (чакал): 10.000-12.000 т/год.

Од преработка на цинк оксид ќе се добиваат следните готови производи:

- концентрат на цинк: 25.000 т/год;
- концентрат на железо: 1.000 т/год;
- песок и шљунак (чакал): 10.000-12.000 т/год.

Од преработка на троски на FeSi ќе се добиваат 3 готови производи:

- FeSi концентрат: 7.000 т/год;
- концентрат на железо: 10.000 т/год;
- песок и шљунак (чакал): 10.000-12.000 т/год.

Од преработка на троски на FeNi ќе се добиваат 3 готови производи:

- FeNi концентрат: 7.000 т/год;
- концентрат на железо: 10.000 т/год;
- песок и чакал: 10.000-12.000 т/год.

Од преработка на троска од бакар ќе се добиваат:

- бакарен концентрат: 7.000 т/год;
- различни фракции на бакар 1000 т/год;
- концентрат на железо: 3.000 т/год;
- песок и шљунак (чакал): 10.000-12.000 т/год.

Други интегрирани дозволи поврзани со оваа инсталација		
Сопственик на дозволата	Број на дозвола	Дата на издавање

Заменети дозволи/Согласности/Овластувања поврзани со оваа инсталација		
Сопственик	Референтен број	Дата на издавање
А-дозвола за усогласување со ОП заДПТУ Рецикл-Еко-старт ДОО Скопје	11-4931/8	18.11.2014 год
А-ИЕД за ДПТУ Рецикл-Еко-старт ДОО Скопје	11-3396/2	12.06. 2019 год
Измена А-ИЕД за ДПТУ Рецикл-Еко-старт ДОО Скопје	УП1-11/3-2025/2023	26.01.2023 год

Комуникација

Доколку сакате да контактирате со Органот на државната управа надлежен за работите од областа на животната средина (во понатамошниот текст Надлежниот орган) во врска со оваа дозвола, ве молиме наведете го Бројот на дозволата.

За било какаква комуникација, контактирајте го Надлежниот орган на адресата Плоштад Пресвета Богородица бр.3., Скопје, Република Македонија.

.

Доверливост

Дозволата го обврзува Операторот да доставува податоци до Надлежниот орган. Надлежниот орган ќе ги стави податоците во јавните регистри, согласно потребите на Законот за животна средина. Доколку Операторот смета дека било кои од обезбедените податоци се деловно доверливи, може да се обрати до Надлежниот орган да ги изземе истите од регистарот, согласно Законот за животна средина. За да и овозможи на Надлежниот орган да определи дали податоците се деловно доверливи, Операторот треба истите јасно да ги дефинира и да наведе јасни и прецизни причини поради кои бара изземање. Операторот може да наведе кои документи или делови од нив ги смета за деловно или индустриски доверливи, согласно Законот за животна средина, чл.55 ст. 2, точка 4. Операторот ќе ја наведе причината поради која Надлежниот орган треба да одобри доверливост. Податоците и причината за доверливост треба да бидат приложени кон барањето за интегрирана еколошка дозвола во посебен плик.

Промени во дозволата

Оваа дозвола може да се менува во согласност со Законот за животна средина.

Предавање на дозволата при престанок на работа на инсталацијата

При делумен или целосен престанок со работа на инсталацијата , Операторот го известува органот . Со цел барањето да биде успешно, операторот мора да му покаже на Надлежниот орган, согласно член 120 ст. 3 од Законот за животна средина, дека не постои ризик од загадување и дека не се потребни понатамошни чекори за враќање на местото во задоволителна состојба.

Пренос на дозволата

Пред да биде извршен целосен или делумен пренос на дозволата на друго лице, треба да се изготви заедничко барање за пренос на дозволата од страна на постоечкиот и предложениот сопственик, согласно член 118 од Законот за животна средина. Доколку дозволата овластува изведување на посебни активности од областа на управувањето со отпад, тогаш е потребно да се приложи уверение за положен стручен испит за управување со отпад за лицето задолжено за таа активност.

Преглед на барани и доставени документи

Предмет	Датум	Коментар
Барање Бр.	Добиено	
Барање за измена на А-ИЕД од ДПТУ Рецикл Еко-старт Скопје бр. УП1-11/3-2025/2023	18.09.2023 год	
Објава на барање за измена на А-ИЕД од ДПТУ Рецикл Еко-старт Скопје во дневен печат бр. УП1-11/3-2025/2023	22.11.2023 год	
Записник од извршен увид по барање за измена на А-ИЕД од ДПТУ Рецикл Еко-старт Скопје бр. УП1-11/3-2025/2023	06.12.2023 год	
Изработена Нацрт измена на А-ИЕД за ДПТУ Рецикл Еко-старт Скопје		
Објава на Нацрт измена на А-ИЕД од ДПТУ Рецикл Еко-старт Скопје во дневен печат бр. УП1-11/3-2025/2023	28.12.2024 год	
Записник од завршен увид пред издавање на измена на А-ИЕД од ДПТУ Рецикл Еко-старт Скопје бр. УП1-11/3-2025/2023	12.01.2024 год	
Барање за промена на контакт лице од ДПТУ Рецикл Еко-старт Скопје	10.01.2024 год	
Изготвена Измена на А-ИЕД за ДПТУ Рецикл Еко-старт Скопје		
Известување за одпочнување на постапка за измена на А-ИЕД по службена должност бр.11-1920/1	04.03.2024 год	
Објава на Нацрт измена на А-ИЕД од ДПТУ Рецикл Еко-старт Скопје(по службена должност) во дневен печат бр. УП1-11/3-2025/2023	12.04.2024 год	
Изработена Нацрт измена на А-ИЕД за ДПТУ Рецикл Еко-старт Скопје(по службена должност)		
Барање за додавање на активност во програма за подобрување Инсталирање на континуирано мерење на параметри на емисии во воздух согласно важечката А-ИЕД бр. УП1-11/3-2025/2023	22.04.2024 год	
Барање со забелешки од Општина Чучер-Сендево бр. УП1-11/3-2025/2023	10.05.2024 год	Доставено по истекот на законскиот рок
Записник од завршен увид пред издавање на измена на А-ИЕД од ДПТУ Рецикл Еко-старт Скопје бр. УП1-11/3-2025/2023	17.05.2024 год	
Изработена Измена на А-ИЕД за ДПТУ Рецикл Еко-старт Скопје(по службена должност)		
Лице кое ја води постапката	Свето Василески	Потпис
Заменик раководител на сектор за ИСКЗ	Fatos Balliu	Потпис
Раководител на сектор за ИЗУР	Nazim Aliti	Потпис
Директор на Управа за животна средина	Hisen Xhemaili	Потпис

Дозвола

Број на дозвола :

Надлежниот орган за животна средина во рамките на својата надлежност во согласност со член 95 од Законот за животна средина (Сл. весник Бр53/05), го овластува

Име на компанија

ДПТУ РЕЦИКЛ-ЕКО СТАРТ ДОО експорт- импорт Скопје

со регистрирано седиште на

Адреса

Ул. Прашка бр.13/2-19

Поштенски број 1000 Скопје

Република С Македонија

Број на регистрација на компанијата 6215238

да раководи со Инсталацијата

ДПТУ РЕЦИКЛ-ЕКО СТАРТ ДОО експорт- импорт Скопје

Адреса

Качанички Пат бб ,Чучер-Сандево

Република С.Македонија

во рамките на дозволата и условите во неа.

МИНИСТЕР

Каја Шукова

Датум:

Услови

Инсталација за која се издава дозволата

1.1.1 Операторот е овластен да изведува активности и/или поврзани активности наведени во Табела 1.1.1.

Табела 1.1.1		
Активност од Анекс 1 од Уредбата за определување на инсталациите за кои се издава интегрирана еколошка дозвола со временски распоред за поднесување оперативни планови	Опис на наведената активност	Граници на наведената активност
Прилог 1,Точка2.5 (а) Инсталации за производство на обоени метали од руди, концентрати или секундарни суровини со металуршки, хемиски или со електролитски постапки Точка 2.5 (б) Инсталации за топење вклучувајки и легирање на обоени метали, вклучувајки ги повторно добиените производи (рафинација, леење итн.) со капацитет на топење над 4 т/ден олово и кадмиум или над 20 т/ден за сите други метали.	Производство на -Рафинирано олово 10.000т/год -.оловни легури 500т/год. -оловен концентрат: 6.000 т/год -различни фракции на олово 1500 т/год -железен концентрат: 27.000 т/год -песок и чакал: 50.000-60.000 т/год -концентрат на цинк: 25.000 т/год -FeSi концентрат: 7.000 т/год -FeNi концентрат: 7.000 т/год -бакарен концентрат: 7.000 т/год -различни фракции на бакар 1000 т/год	Производството во инсталацијата ќе се одвива во погоните означени во скицата на објекти во инсталацијата

Координати на локацијата според Националниот координатен систем (10 цифри - 5 Исток 5 Север)	212031 E, 420448 N

Вкупна површина на инсталацијата ДПТУ Рецикл Еко-Старт ДОО Скопје изнесува 9 733 м^2

1.1.2 Активностите овластени во условите 1.1.1 ќе се одвиваат само во рамките на локацијата на инсталацијата, прикажана подолу во планот.

Табела 1.1.2	
Документ	Место во документација
Опис на инсталацијата и нејзините технички делови и директно поврзани активности	Барање за измена на А-ИЕД. Додаток 2.1.2



Микролокација на инсталацијата



Оваа Измена на А- интегрирана еколошка дозвола за инсталацијата ДПТУ Рецикл Еко Старт ДОО Скопје важи само за објектите означени на скицата на објекти во склоп на инсталацијата.

Скица на инсталација со објекти

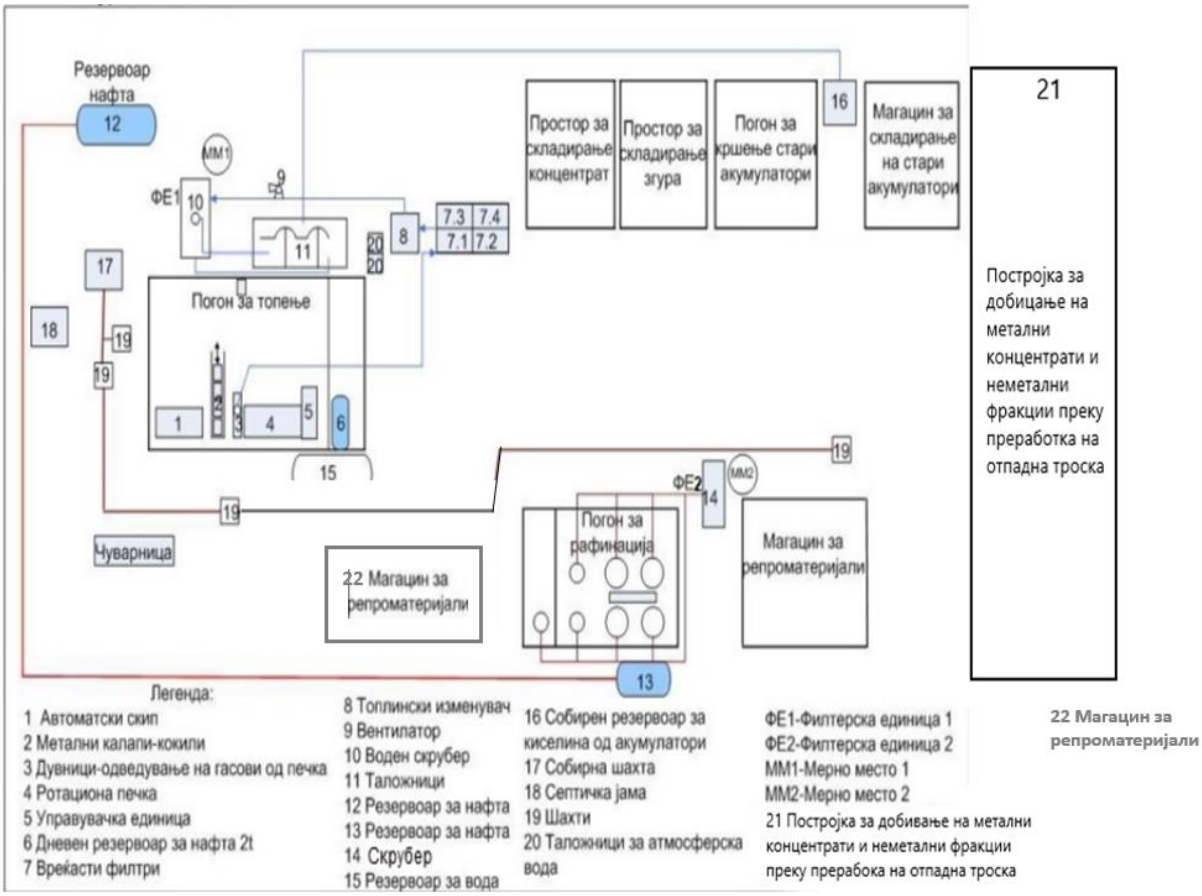

1.1.3 Оваа Дозвола е само за потребите на ИСКЗ според Законот за животната средина(Сл.В.наР.М53/05;81/95;24/07;159/08;83/09;48/10;124/10;51/11;123/12;93/13;42/14; 44/15;129/15;192/15,39/16,28/18,65/18,99/18,89/22 и 171/22год)и ништо во оваа Дозвола не го ослободува Операторот од обврските за исполнување на условите и барањата од други закони и подзаконски акти.

1.1.4 Инсталацијата ќе работи, ќе се контролира и ќе се одржува и емисиите ќе бидат такви како што е наведено во оваа дозвола. Сите програми кои треба да се извршат според условите на оваа Дозвола стануваат дел од дозволата.

Работа на инсталацијата

1.2 Техники на управување и контрола

1.2.1 Инсталацијата за која се издава дозволата, согласно условите во дозволата, ќе биде управувана и контролирана онака како што е опишано во документите наведени во Табела 2.1.1, или на друг начин договорен со Надлежниот орган во писмена форма.

Табела 2.1.1 : Управување и контрола

Опис	Документ	Дата кога е примено
Управување и контрола на инсталацијата	Барање за измена на А-ИЕД. Додаток 3.1	18.09.2023 год
Организациона структура на управувањето	Барање за измена на А-ИЕД. Додаток 3.1.1	18.09.2023 год
Обука и квалификации	Барање за измена на А-ИЕД. Додаток 3.1.2	18.09.2023 год
Системи за намалување на емисиите и третма	Барање за измена на А-ИЕД. Додаток 3.1.3	18.09.2023 год
Калибрација и одржување	Барање за измена на А-ИЕД. Додаток 3.2	18.09.2023 год

1.2.2 Целата инсталација, опремата и техничките средства користени во управувањето со Инсталацијата за која се издава дозволата,ќе бидат одржувани во добра оперативна состојба.

1.2.3 Во инсталацијата за која се издава дозволата ќе работи персонал кој е соодветно обучен и целосно запознаен со барањата од дозволата.

1.2.4 Копија од оваа дозвола и оние делови од барањето на кои се однесува дозволата ќе бидат достапни во секое време, за целиот персонал вклучен во изведување на работата што е предмет на барањата од дозволата.

1.2.5 Целиот персонал ќе биде целосно запознаен со оние аспекти од условите од дозволата, кои се однесуваат на нивните обврски и ќе им биде обезбедена соодветна обука и пишани инструкции за работа, со цел да им помогнат во извршувањето на нивните обврски.

1.2.6 Инсталацијата РЕЦИКЛ ЕКО СТАРТ ДОО експорт – импорт нема воспоставено систем за управување со животната средина ,односно не поседува сертификат за ISO 9001/2000, ISO 14001/2000.

1.2.7 Операторот ќе изготви распоред на целите И задачите за заштита на животната средина, сокомплетен преглед на сите операции, процеси, опции И можности кои овозможуваат поголема искористеност на енергијата И ресурсите како И можностите кои вклучуваат намалување на отпадот.

1.2.8 Операторот ќе му достави на Надлежниот орган програма за управување со животната средина (ПУЖС) за одобрување, во којашто ќе биде вклучена и временска рамка за остварување на целите и задачите за животната средина подготвени во условот 2.1.8. По одобрување на програмата, Операторот треба истата да ја постави и да ја одржува. Таа ќе содржи:

- Распределба на одговорностите за задачите;
- Средства со кои тие може да се остварат;
- Време во кое тие може да се достигнат.

ПУЖС ќе се разгледува еднаш годишно на секои 12 месеци и соодветните дополненија ќе се доставуваат до Надлежниот орган за одобрение, како дел од годишниот извештај за животна средина (ГИЖС) (услов 2.1.8).

Како дел од ГИЖС, операторот ќе подготви и ќе достави до Надлежниот орган Извештај за програмата, вклучувајќи ги успесите во постигнувањето на договорените цели. Таквите извештаи ќе се чуваат во рамките на инсталацијата за период не помал од 7 (седум) години и ќе се достапни за инспекција од овластените лица на Надлежниот орган.

1.3 Суровини (вклучувајќи и вода)

1.3.1 Операторот, согласно условите од дозволата, ќе користи суровини (вклучувајќи ја и водата) онака како што е опишано во документите наведени во Табела 2.2.1, или на друг начин договорен со Надлежниот орган во писмена форма.

1.3.2 Инсталацијата поседува добивање на Дозвола за користење на вода од бунар за индустриски технолошки и стопански потреби, бр. УП1-11/5-2372/2023 од 14.02.2024 год.

1.3.3 За складирање на суровините за преработка инсталацијата поседува соодветен простор кој е водонепропустен односно поставени се геотекстил и геомембрана. Димензиите на складот се 50x12x3 метри, а на истиот како активност од програмата за подобрување треба да се изведе покривање.

Табела 2.2.1 : Суровини (вклучувајќи и вода)

Опис	Документ	Дата кога е примено
Детали за суровини, меѓупроизводи, производи, итн. поврзани со процесите, а кои се употребуваат или создадени на локацијата	Барање за измена на А-ИЕД,Анекс 1, табела 4.1.1	18.09.2023 год
Детали за суровини, меѓупроизводи, производи, итн. поврзани со процесите, а кои се употребуваат или создадени на локацијата	Барање за измена на А-ИЕД,Анекс1, табела 4.1.2	18.09.2023 год
Главни суровини кои се користат во инсталацијата	Барање за измена на А-ИЕД,додаток 4.1	18.09.2023 год
Листа на суровини кои може да се преработуваат во постројката за добивање на метални концентрати и неметални фракции преку преработка на отпадна троска	Барање за измена на А-ИЕД,додаток 4.1	18.09.2023 год

Помошни материјали и други суровини	Барање за измена на А-ИЕД,додаток 4.2	18.09.2023 год
Вода за технолошки потреби	Барање за измена на А-ИЕД,додаток 4.3	18.09.2023 год
Електрична енергија	Барање за измена на А-ИЕД,додаток 4.4	18.09.2023 год

1.4 Техники на работа

1.4.1 Инсталацијата за која се издава дозволата, согласно условите во дозволата, ќе се води на начин и со примена на техники опишани во документите наведени во Табела 2.3.1, или на друг начин договорен со Надлежниот орган во писмена форма.

1.4.2 Се препорачува намалување на отпадот добиен при топење на старите оловно киселински батерии да се сведе до максимално можно ниво односно до степен до кој тоа е технички и економски изводливо и безбедно за животната средина согласно со постојните стандарди за животната средина.

1.4.3 Се забранува преработка на никел кадмиумски батерии, односно дозволата се однесува само на преработка на оловно киселински батерии.

1.4.4 Се задолжува инсталацијата да сите цевководи ги одржува во добра работна кондиција како превентивна мерка за спречување на хаварии

Табела 2.3.1 : Техники на работа

Опис	Документ	Дата кога е примено
Опис на инсталацијата	Барање за измена на А-ИЕД,додаток 2.1.1	18.09.2023 год
Технолошки процес на производството на олово	Барање за измена на А-ИЕД,додаток 2.2	18.09.2023 год
Процес на примарна преработка на акумулаторите	Барање за измена на А-ИЕД,додаток 2.2.2	18.09.2023 год
Сепарација на пластичните од оловните делови на акумулаторите	Барање за измена на А-ИЕД,додаток 2.2.3	18.09.2023 год
Технолошки процес на претопување на отпадно олово	Барање за измена на А-ИЕД,додаток 2.2.4	18.09.2023 год
Процес на рафинирање и легирање на сурово олово	Барање за измена на А-ИЕД,додаток 2.2.5	18.09.2023 год
Постројката за отпрашување и пречистување на отпадните гасови	Барање за измена на А-ИЕД,додаток 2.2.6	18.09.2023 год

Трикоморен таложник за пречистување на технолошка вода	Барање за измена на А-ИЕД,додаток 2.2.7	18.09.2023 год
Постројката за добивање на метални концентрати и неметални фракции преку преработка на отпадна троска	Барање за измена на А-ИЕД,додаток 2.2.8	18.09.2023 год
Мерки вклучени во ублажување на негативните влијанија во воздухот	Барање за измена на А-ИЕД,додаток 8.2	18.09.2023 год
Мерки вклучени во ублажување на негативните влијанија во водата	Барање за измена на А-ИЕД,додаток 8.3	18.09.2023 год
Мерки вклучени во ублажување на негативните влијанија во почвата	Барање за измена на А-ИЕД,додаток 8.4	18.09.2023 год

Скица на погон за топење

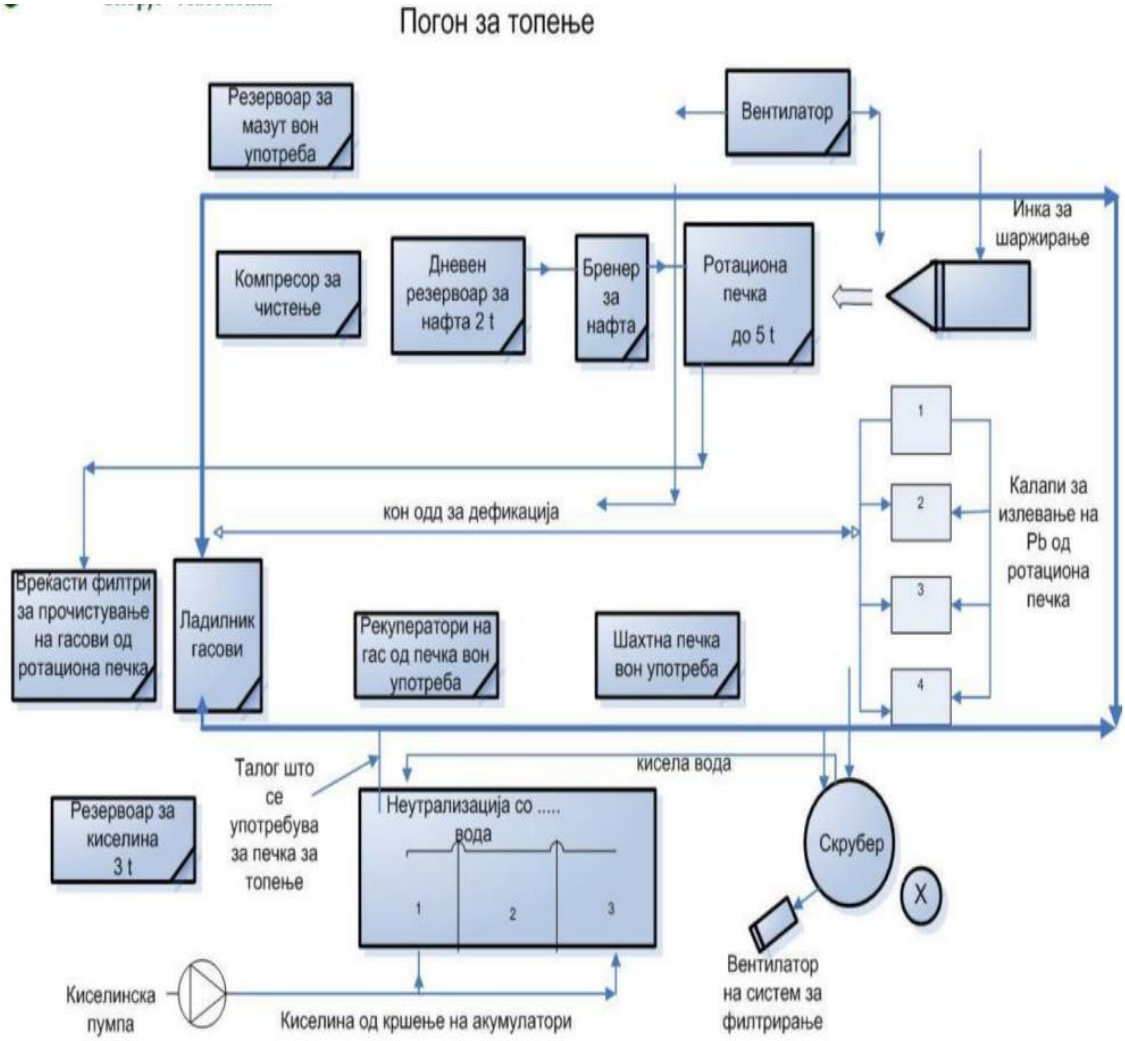

Процес на топење со отпрашување на гас од ротациона печка

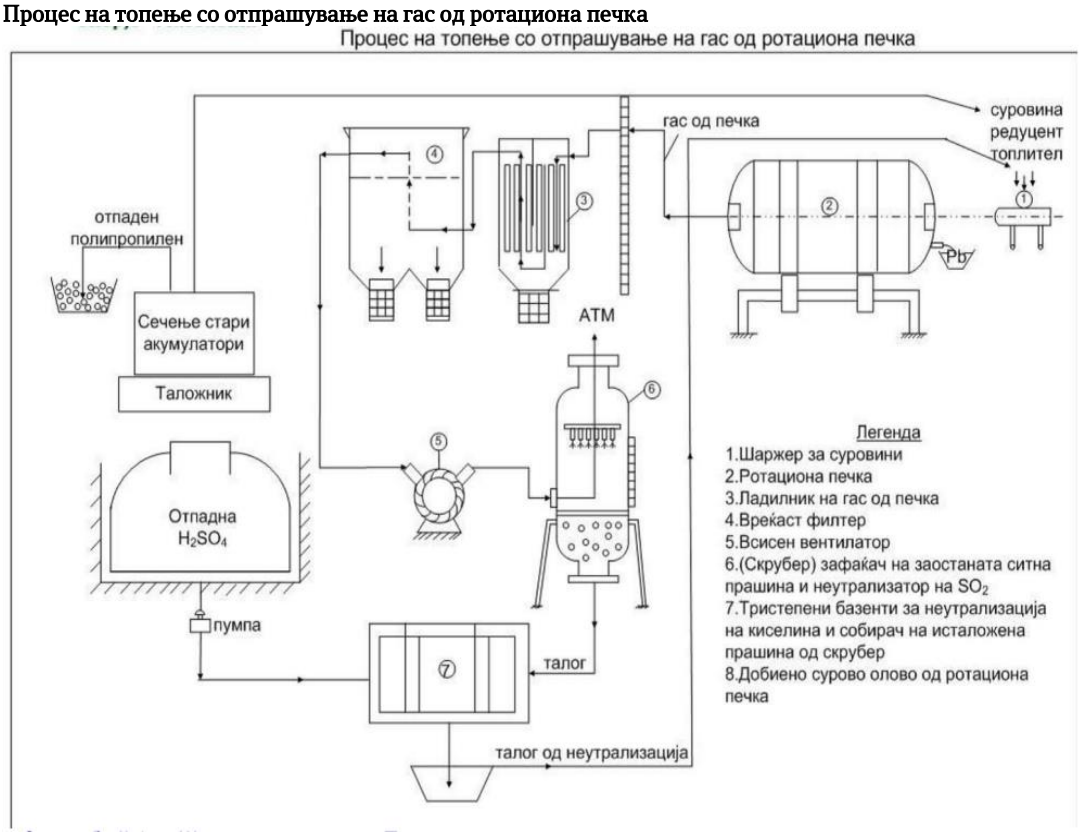

Скица на погон за рафинација

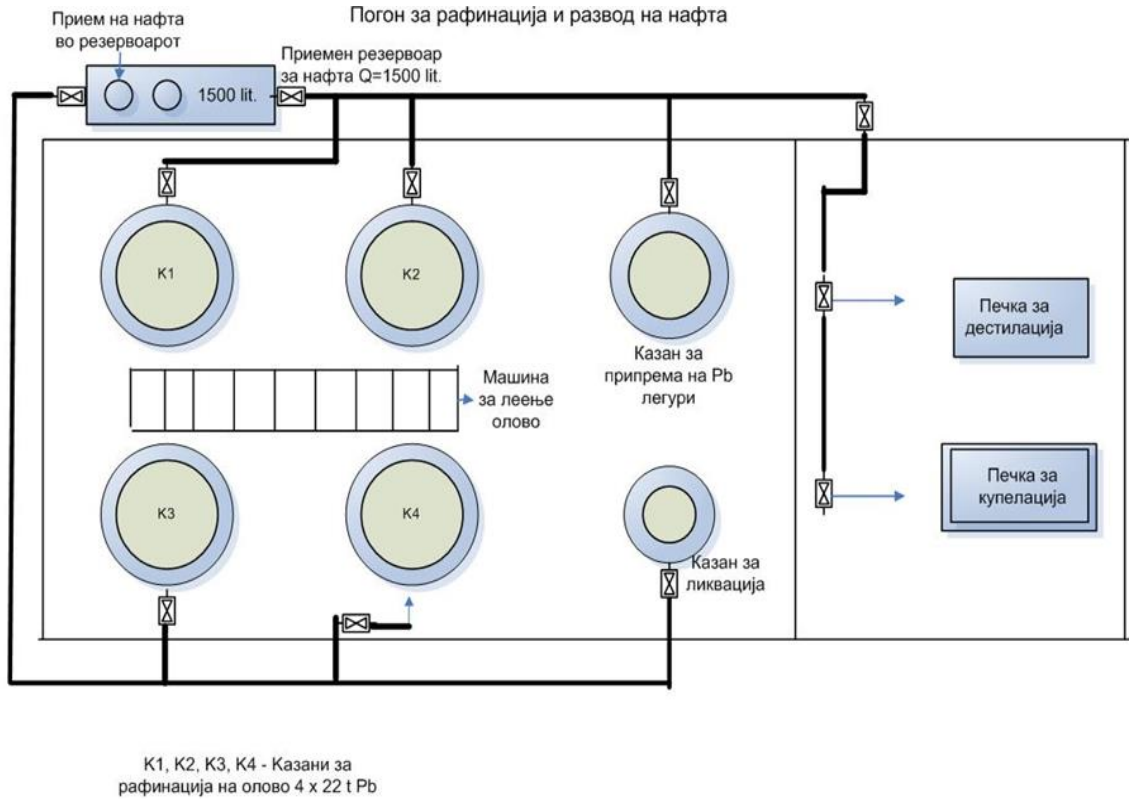

K1, K2, K3, K4 - Казани за рафинација на олово 4 x 22 t Pb

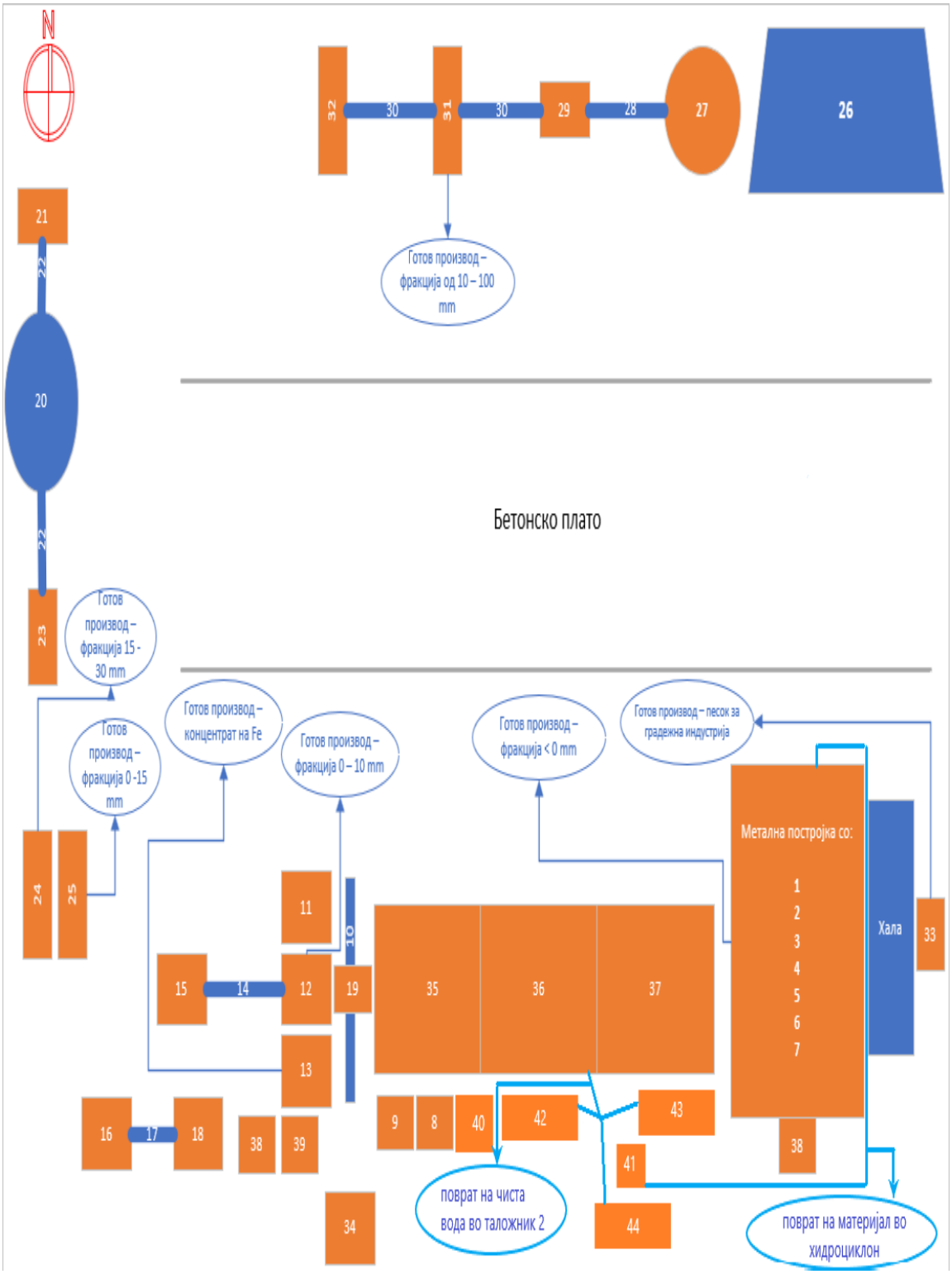
N
32
30
31
30
29
28
27
26
Готов производ – фракција од 10 – 100 mm
21
22
20
22
23
Бетонско плато
Готов производ – фракција 15 - 30 mm
Готов производ – фракција 0 -15 mm
Готов производ – концентрат на Fe
Готов производ – фракција 0 – 10 mm
Готов производ – фракција < 0 mm
Готов производ – песок за градежна индустрија
Метална постројка со:
1
2
3
4
5
6
7
Хала
33
24
25
11
10
15
14
12
19
35
36
37
13
16
17
18
38
39
9
8
40
42
43
41
44
38
34
повратна чиста вода во таложник 2
повратна материјал во хидроциклон

1.Хидроциклон	23. Вибросито
2.Штрафест сепаратор	24. Бетонски бункер за фракција 15 – 30 mm
3.Концентратор	25. Бетонски бункер за фракција 0 – 15 mm
4.Центрифуга	26. Бетонски бункер за репроматеријал
5.Водена пумпа V = 110 m^3/h	27. Дробилка
6.Цистерна за вода V = 2 m^3	28. Подвижна трака со електромагнет
7.Мешалка со метално буре V = 0,8 m^3	29. Вибросито
8.Пумпа за вода – 140 m^3/h	30. Подвижна трака
9.Мешалка со метално буре V = 0,8 m^3	31. Бетонски бункер за фракција 10 – 100 mm
10.Шнек за немагнетна фракција	32. Бетонски бункер за фракција 0 – 10 mm
11.Бетонски бункер за немагнетна фракција	33. Бетонски бункер за готов производ за градежна индустрија
12.Таложна машина	34. Бетонски бункер за магнетна фракција од воден магнетен сепаратор
13.Воден магнетен сепаратор	35. Таложен Базен 1
14.Подвижна трака	36. Таложен Базен 2
15.Силос со хранилка	37. Таложен Базен 3
16.Бункер/силос со хранилка	38. Пумпа за вода 60 m^3/h
17.Подвижна трака	39. Мешалка со метално буре V=0,8 m^3
18.Млин за фракција 10 – 20 mm	40. Пумпа за вода 120 m^3/h
19.Вибросито	41. Мешалка со пумпа 120 m^3/h
20.Валчеста дробилка	42. Метална цистерна V= 102 m^3
21.Силос	43. Метална цистерна V= 136 m^3
22.Подвижна трака	44. Метална цистерна V= 63 m^3

Скица на воден скрубер

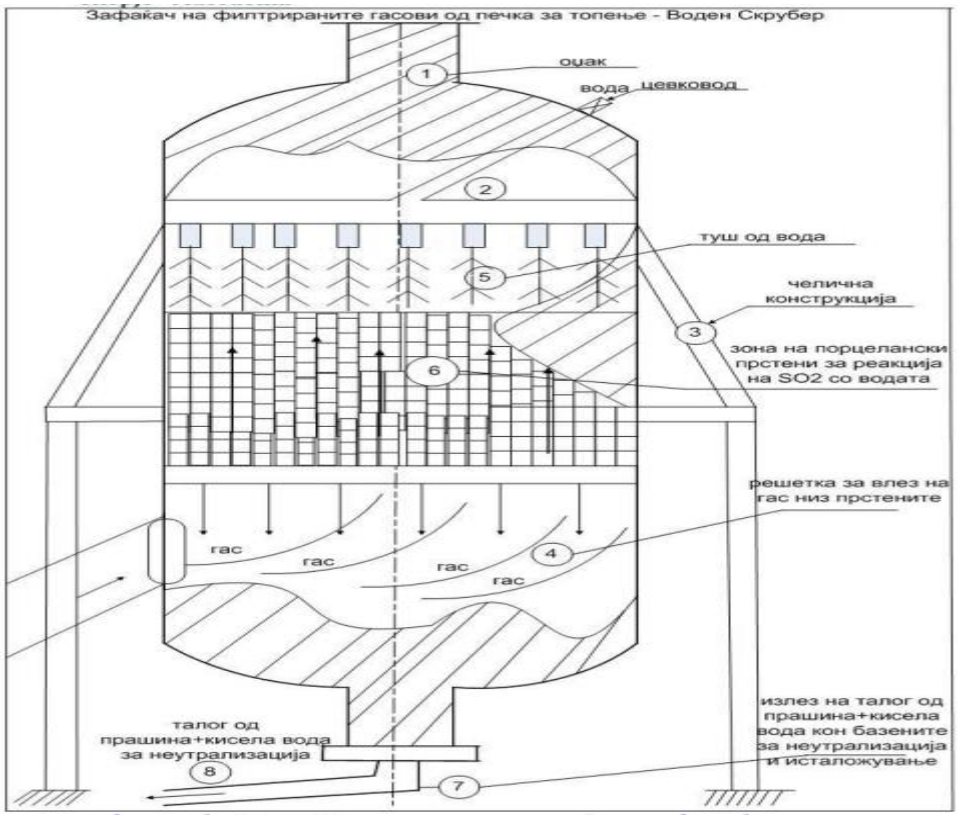

Филтер за пречистување на отпадни гасови

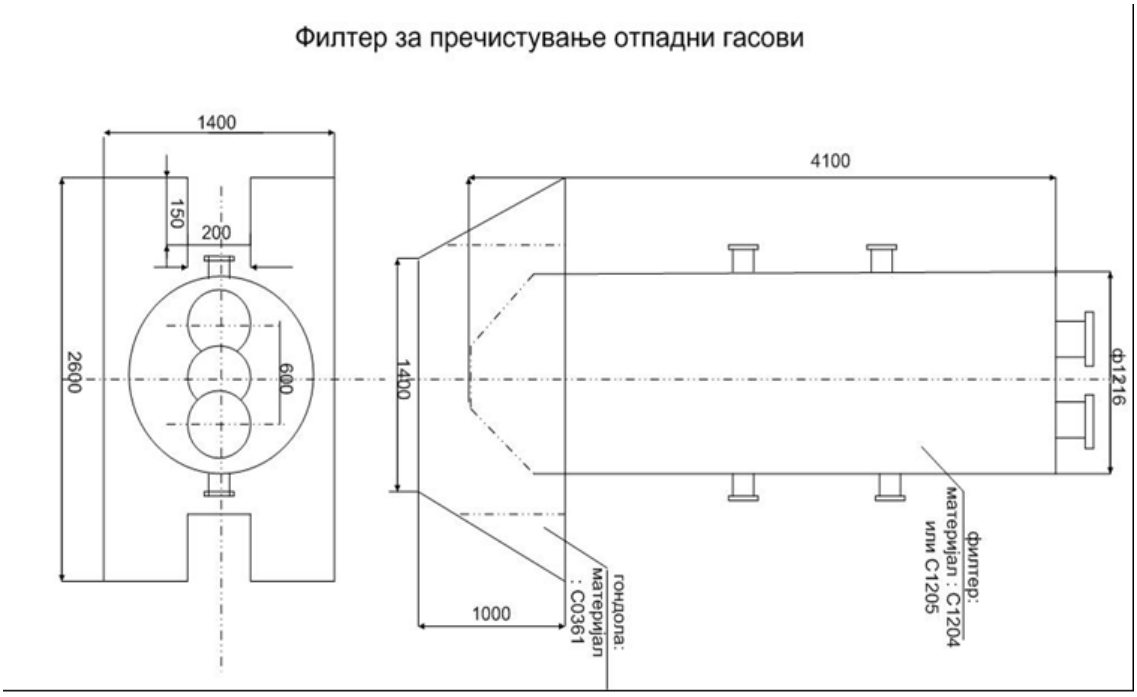

Скица на септичка јама

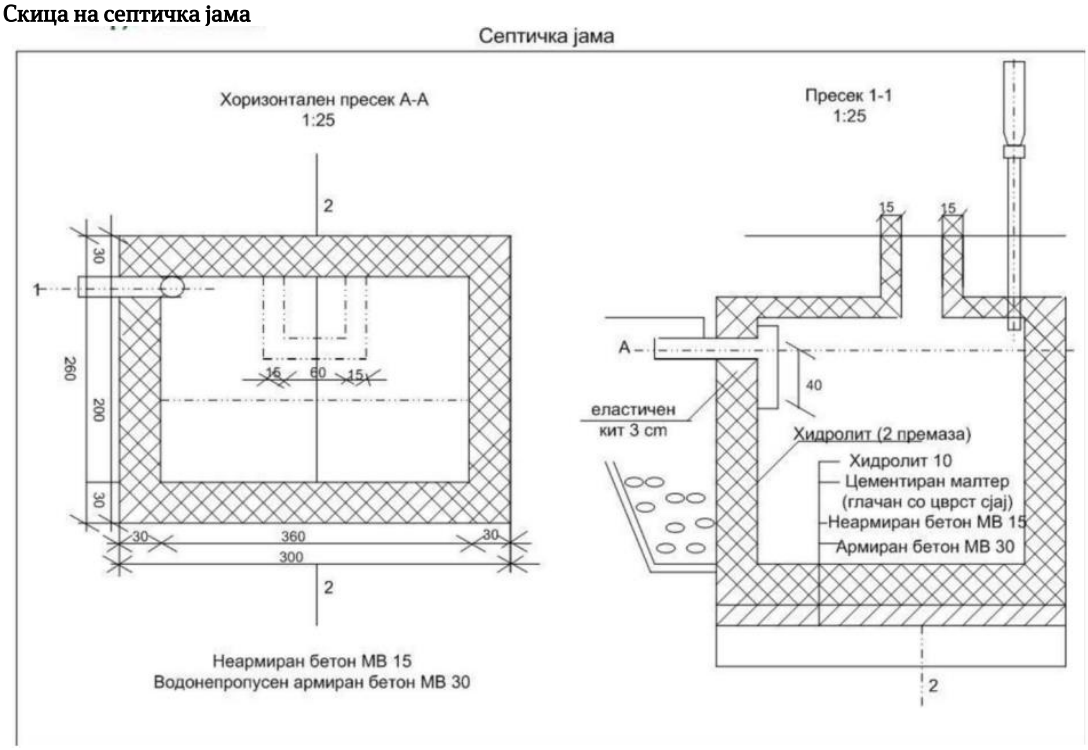

Скица на штрафовичен сепатарот

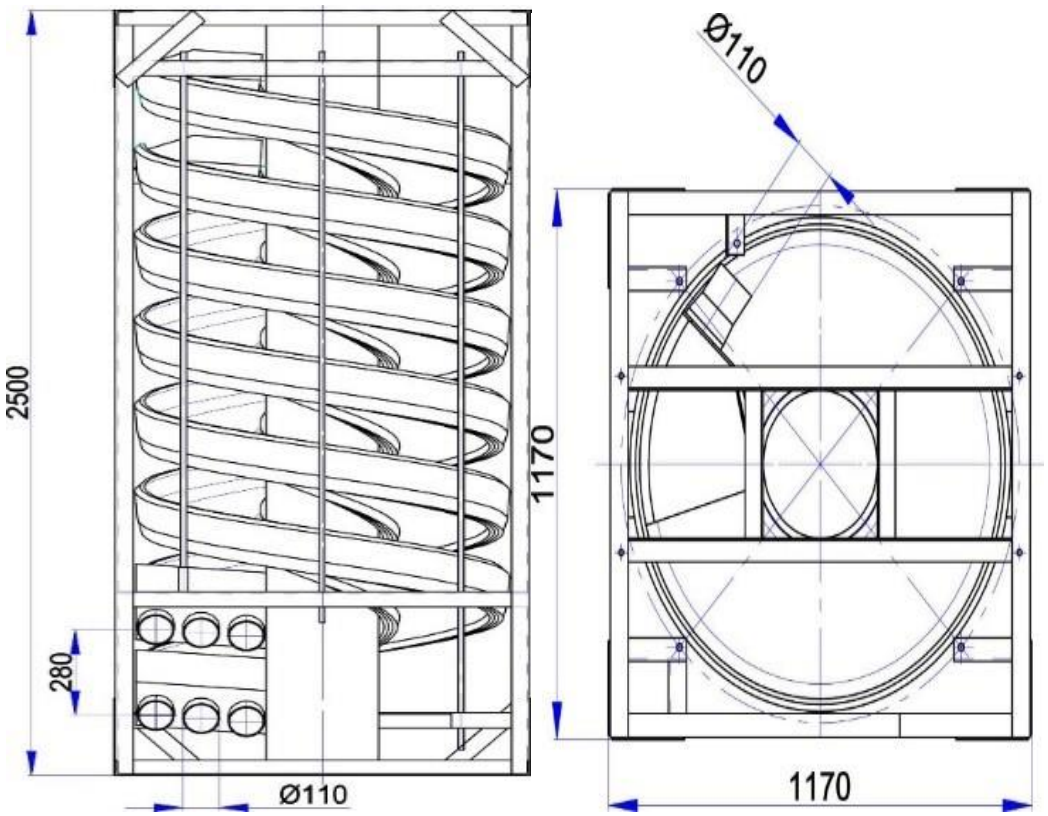

Скица на воден магнет

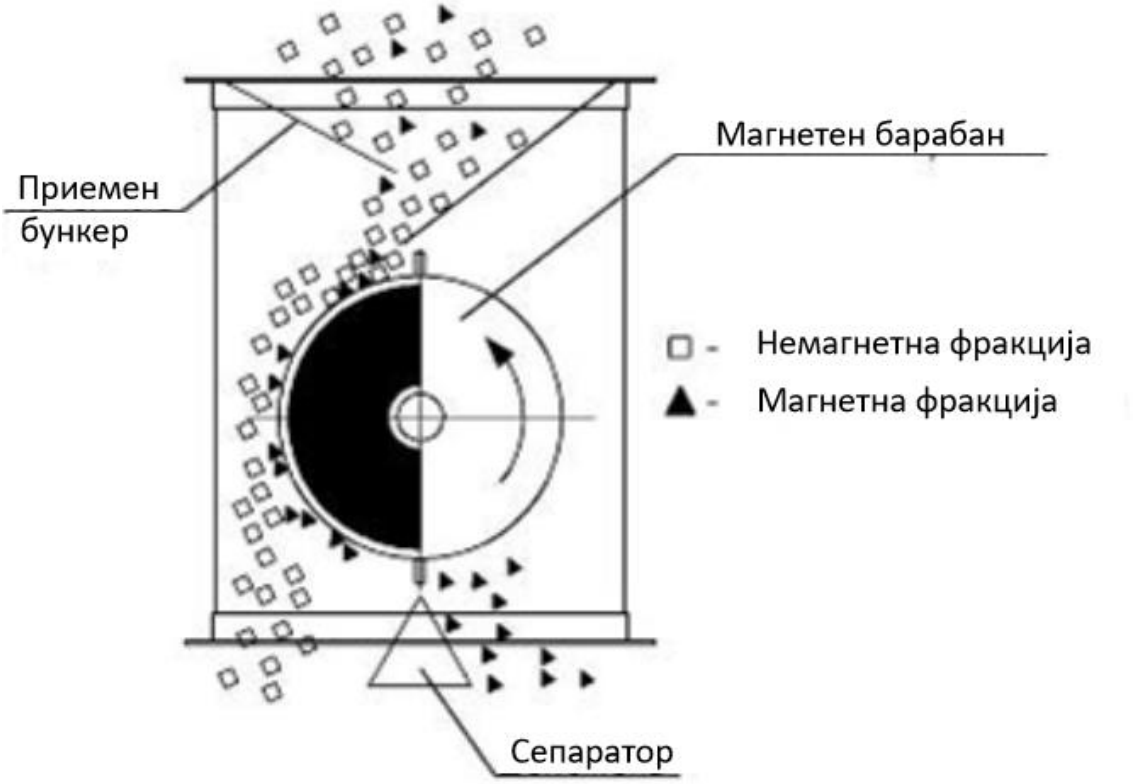

Скица на пресек на таложници во нов погон

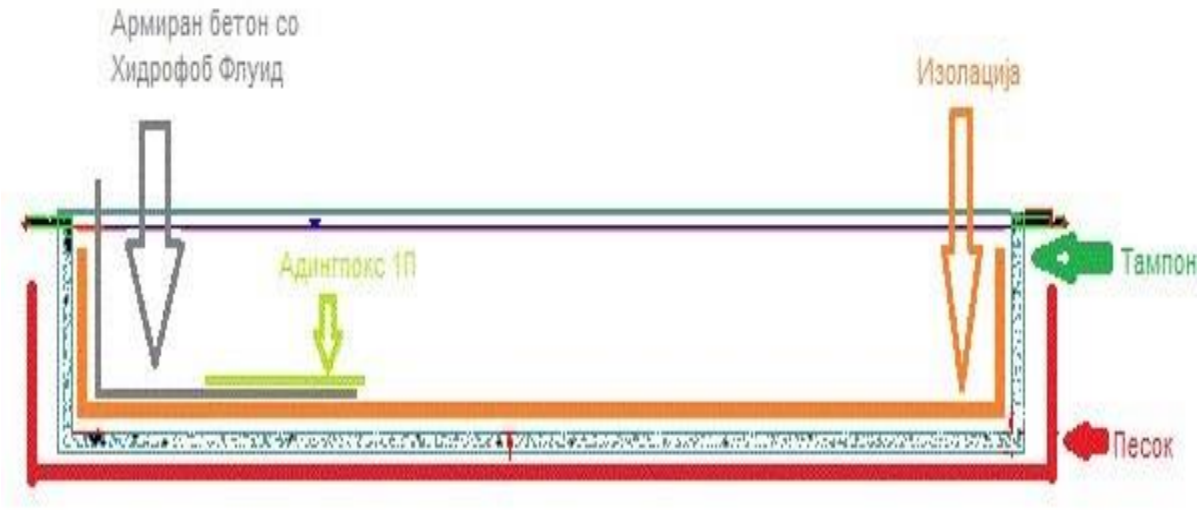

1.5 Заштита на подземните води

1.5.1 Инсталацијата за која се издава дозволата, согласно условите во дозволата, ќе биде контролирана како што е опишано во документите наведени во Табела 2.4.1, или на друг начин договорени со Надлежниот орган на писмено.

Табела 2.4.1 : Заштита на подземните води

Опис	Документ	Дата кога е примено
Ракување со материјали и материјали во процесите	Барање за измена на А-ИЕД,додаток 5.1.1	18.09.2023 год
Видови на отпад и управување со цврст и течен отпад	Барање за измена на А-ИЕД,додаток 5.2	18.09.2023 год
Оценка на влијанието врз површинскиот реципиент	Барање за измена на А-ИЕД,додаток 7.3	18.09.2023 год
Оценка на влијанието на испуштањата во канализација	Барање за измена на А-ИЕД,додаток 7.4	18.09.2023 год
Оценка на влијанието на емисиите врз почвата и подземните води	Барање за измена на А-ИЕД,додаток 7.5	18.09.2023 год
Загадување на почвата/подземната вода	Барање за измена на А-ИЕД,додаток 7.6	18.09.2023 год

1.5.2 Товарењето и истоварањето на материјалите ќе се извршува на места наменети за тоа, заштитени од истурање и истекување

1.5.3 Операторот во складиштето ќе има соодветен капацитет на опрема и/или соодветни апсорпциски материјали за да го задржат и абсорбираат било кое протекување во инсталацијата. Откако еднаш ќе се употреби апсорпцискиот материјал ќе се складира на соодветно место.

1.5.4 Сите резервоари и цевоводи ќе се одржуваат соодветно на материјалите кои се пренесуваат низ или се складираат во нив. Интензитетот и притисокот на водата во сите подземни цевки, садови, преносни структури и контејнери и нивниот отпор при пробивање на вода или други материјали кои се пренесуваат или складираат во нив ќе се тестира или демонстрира од страна на операторот. Ова тестирање ќе се изврши од страна на операторот најмалку еднаш на секои 3 (три) години и ќе се пријави кај Надлежниот орган при секое извршување. Ова тестирање ќе се извршува според било кои насоки кои се издадени од страна на Надлежниот орган. Писмен запис од тестовите за исправност и било какво одржување или поправки кои произлегуваат од нив ќе се извршуваат од страна на инсталацијата која е носител на Дозволата.

1.5.5 Дренажните системи, танк-ваните, ќе се прегледуваат неделно и соодветно ќе се одржуваат во секое време.

1.5.6 Целиот простор за складирање во резервоари и буриња, како минимум треба да бидат оградени локално или да имаат оддалечен собирен базен поврзан со канал чиј волумен не е помал, од 110% од капацитетот на најголемиот сад или буре во рамките на ограденaта облас

1.5.7 Сите влезни и излезни приклучоци, вентилациони цевки и приклучоци за мерење мора да бидат во рамките на танк-ваната.

1.5.8 Сите резервоари, контејнери и буриња ќе бидат јасно означени за да се знае точно нивната содржина;

1.5.9 Се задолжува операторот скадирањето на репроматеријалот за работа го складира и чува само во посебно изграден склад за оваа намена.Подот во овој склад мора да биде изграден согласно законските прописи за времено складирање на опасен отпад.

1.5.10 Се задолжува операторот да сите складишта за опасни материјали кои се користат во инсталацијата да ги изведе и одржува во согласност со позитивните законските пропис

1.6 Ракување и складирање на отпадот

1.6.1 Операторот, согласно условите од дозволата, ќе ракува и ќе го складира отпадот онака како што е опишано во документите наведени во Табела 2.5.1, или на друг начин договорен со Надлежниот орган на писмено. Операторот ќе обезбеди отпадот, пред да се пренесе на друго лице, соодветно се спакува и се означи согласно Националните, Европските и било кои други стандарди кои се на сила во врска со таквото означување

Табела 2.5.2 : Отпад складиран на самата локација			
Опис на отпадот	**Место на складирање на самата локација**	**Начин на складирање**	**Услови на складирање**
Оловен оксид, прашина од врећасти филтри, згура, паста и оловна легура	Интерна депонија	Со селектирање	Внатрешно контролирана област

1.6.1 Отпадот ќе се складира на место посебно определено за тоа и согласно законските прописи..

1.6.2 Доколку не е одобрено написмено од страна на Надлежниот орган, на Операторот му се забранува да го меша опасниот отпад од една категорија со опасен отпад од друга категорија или со неопасен отпад

1.6.3 Како дел од годишното известување за животната средина секои 12 месеци ќе приложува План на кој се прикажани местата за складирање на отпадот.

1.6.4 Се препорачува на инсталацијата да продолжи со востановената пракса за селекција,собирање и складирање со отпадот создаден во инсталацијата.

1.7 Преработка и одлагање на отпад

1.7.1 Операторот, согласно условите во дозволата, ќе го преработува и одлага отпадот како што е опишано во документите наведени во Табела 2.6.1, или на друг начин договорен писмено со Надлежниот орган.

Табела 2.6.1 : Искористување и отстранување на отпадот		
Опис	**Документ**	**Дата кога е примено**
Видови на отпад и управување со цврст и течен отпад	Барање за измена на А-ИЕД,додаток 5.2	18.09.2023 год
Неопасен отпад	Барање за измена на А-ИЕД,додаток 5.2.1	18.09.2023 год
Опасен отпад	Барање за измена на А-ИЕД,додаток 5.2.2	18.09.2023 год

1.7.2 Одлагањето и рециклирањето на отпадот на определено место ќе се одвива само во согласност на условите на оваа Дозвола и во согласност со соодвените Национални и Европски законски регулаиви и протоколи

1.7.3 За активности кои се поврзани со операции за управување со отпадот на локацијата ќе се води целосна евиденција, која ќе биде достапна за инспектирање од страна на овластените лица на Надлежниот орган во секое време

Енергетска ефикасност

1.7.4 Операторот, согласно условите во дозволата, ќе употребува енергија како што е опишано во документите наведени во Табела 2.7.1, или на друг начин писмено договорен со Надлежниот орган .

Табела 2.7.1 : Енергетска ефикасност		
Опис	**Документ**	**Дата кога е примено**
Вода за технолошки потреби	Барање за измена на А-ИЕД,додаток 4.3	18.09.2023 год
Електрична енергија	Барање за измена на А-ИЕД,додаток 4.4	18.09.2023 год

1.7.5 Операторот треба да има план за управување со енергијата, кој ќе биде дополнуван годишно.

1.8 Спречување и контрола на несакани дејствија

1.8.1 Операторот, согласно условите во дозволата, ќе ги спречи и ограничи последиците од несаканите дејствија, онака како што е опишано во документите наведени во Табела 2.8.1, или на друг начин писмено договорен со Надлежниот орган .

Табела 2.8.1 : Спречување и контрола на несакани дејствија		
Опис	**Документ**	**Дата кога е примено**
Мерки за евакуација	Барање за измена на А-ИЕД,додаток 12.2	18.09.2023 год
Заштита и спасување од пожари и експлозии	Барање за измена на А-ИЕД,додаток 12.3	18.09.2023 год
Прва медицинска помош	Барање за измена на А-ИЕД,додаток 12.4	18.09.2023 год

1.8.2 Во случај да постои значителен ризик за испуштање на контаминирана вода, Операторот треба врз основа на наодите од оцената на ризикот, да подгови и имплементира, во согласност со Надлежниот орган, соодветна програма за управување со ризици. Програмата за управување со ризици треба целосно да се имплементира во рок од дванаесет месеци од датумот на известувањето од страна на Надлежниот орган

1.8.3 Операторот ќе ги има предвид сите упатства подготвени за индустријата од страна на Надлежниот орган

1.8.4 Во случај на несреќа Операторот веднаш треба да:

Го изолира изворот на било какви емисии;

Спроведе непосредна истрага за да се идентификува природата, изворот и причината на било која емисија која произлегла од тоа;

Го процени загадувањето на околината, ако го има предизвикано од ицидентот;

Да ги идентификува и да ги спроведе мерките за минимизирање на емисиите/нефункционирање и ефектите кои следуваат;

Забележи датумот и местото на несреќата;

1.8.5 Го извести Надлежниот орган и другите заинтересирани страни.

1.8.6 Во рок од 1(еден) месец од несреќата Операторот треба да достави предлог до Надлежниот орган или друг начин договорен со Надлежниот орган. Предлогот има за цел да:

Идентификува и постави мерки за да се избегне повторно случување на несреќата; и Идентификува и постави било какви други активности за санација.

1.9 Бучава и вибрации

1.9.1 Операторот, согласно условите во дозволата, ќе ја контролира бучавата и вибрациите како што е опишано во документите наведени во Табела 2.9.1, или на друг начин писмено договорен со Надлежниот орган .

Табела 2.9.1 : Бучава и вибрации		
Опис	**Документ**	**Дата кога е примено**
Емисии на бучава	Барање за измена на А-ИЕД,додаток 6.6	18.09.2023 год
Скица со означени мерни места за бучава	Барање за измена на А-ИЕД,додаток 6,прилог 6.2	18.09.2023 год

1.10 Мониторинг

1.10.1 Операторот, согласно условите во дозволата, ќе изведува, мониторинг, ќе го анализира и развива истиот како што е опишано во документите наведени во Табела 2.9.1, или на друг начин писмено договорен со Надлежниот орган.

Табела 2.10.1 : Мониторинг		
Опис	**Документ**	**Дата кога е примено**
Места на мониторинг и земање на примероци	Барање за измена на А-ИЕД,додаток 9.1	18.09.2023 год
Мониторинг на емисии во воздух	Барање за измена на А-ИЕД,додаток 9.2	18.09.2023 год
Мониторинг на емисии во канализација	Барање за измена на А-ИЕД,додаток 9.3	18.09.2023 год
Мониторинг на отпад	Барање за измена на А-ИЕД,додаток 9.4	18.09.2023 год
Мониторинг на емисии на бучава	Барање за измена на А-ИЕД,додаток 9.5	18.09.2023 год
Скица со точки за мониторинг во атмосфера	Барање за измена на А-ИЕД,додаток 9, прилог 9.1	18.09.2023 год
Скица со точки за мониторинг бучава	Барање за измена на А-ИЕД,додаток 9, прилог 9.2	18.09.2023 год

1.10.2 Ќе обезбеди:

безбеден и постојан пристап до мерните места, за да се овозможи земањето примероци/мониторингот да биде изведено во релација со точките на емисија наведени во Додаток 2, освен ако не е поинаку наведено во Додатокот; и безбеден пристап до други точки на земање примероци/мониторинг, кога тоа ќе го побара Надлежниот орган.

1.10.3 Земањето примероци и анализите ќе се изведува според ISO стандардите.

1.10.4 Фреквенцијата, методите и обемот на мониторинг, начинот на земање на примероци и анализа, како што е наведено во оваа Дозвола, може да се измени во согласност на Надлежниот орган кој ќе ја следи проценката на тест резултатите

1.10.5 Сите автоматизирани системи за мерење/мониторирање и уредите за земање на примероци треба да функционираат постојано (освен за време на одржувањето и калибрирањето) или ако пак е поинаку договорено со Надлежниот орган. Во случај кога нефункционира некој континуиран мониторинг, тогаш Операторот што е можно побргу стапува во контакт со Надлежниот орган и се поставува алтернативно решение на земање на примероци и мониторирање со поставување на посебна (алтернативна) опрема. Одобрување на користење на ваквиот тип на опрема, во случи поинакви од итните ситуации, треба да биде одобрена од страна на Надлежниот орган

1.10.6 Се задолжува РЕЦИКЛ ЕКО СТАРТ ДОО експорт – импорт Скопје редовно да доставува Извештај од извршени мерења од Мониторингот што може да го врши било која консултантска куќа. Тој извештај по службен пат,редовно треба да се достави до Државниот инспекторат за животна средина при МЖСПП

1.11 Престанок на работа

Операторот, согласно условите во дозволата, ќе обезбеди услови за престанок на работата на инсталацијата како што е опишано во документите наведени во Табела 2.11.1, или на друг начин договорен со Надлежниот орган на писмено.

~ Табела 2.11.1 : Престанок на работа		
Опис	**Документ**	**Дата кога е примено**
Ремедијација,престанок со работа,повторно започнување со работа и грижа по престанокот со активностите	Барање за измена на А-ИЕД,додаток 13	18.09.2023 год
Престанок со работа	Барање за измена на А-ИЕД,додаток 13.2	18.09.2023 год
Реставрација на локацијата	Барање за измена на А-ИЕД додаток 13.3	18.09.2023 год
Потребни финансиски средства	Барање за измена на А-ИЕД додаток 13.4	18.09.2023 год

Табела со финансиски импликации за рекултивација

Р. Бр	Активност	Вредност (€)
1	Отстранување хемикалии, суровини и енергенти	25.000,00
2	Чистење, демонтирање и складирање (конзервирање) на процесната опрема	50.000,00
3	Чистење на згради, бетонски и асфалтни површини	30.000,00
4	Пречистување на водите од перење	15.000,00
5	Покривање на депонијата за троска	25.000,00
6	Надзор на локацијата и објектите по запирање	50.000,00
	ВКУПНО	**195.000,00**

1.12 Инсталации со повеќе оператори

1.12.1 Со инсталацијата за која се издава дозвола управува само еден оператор

или

Оваа дозвола е валидна само за оние делови од инсталацијата што се означени на мапата во делот 1.1.2 од оваа дозвола.

3 Документација

3.1.1 Документацијата ("Специфицирана Документација") ќе содржи податоци за:

a секоја неисправност, дефект или престанок со работа на постројката, опремата или техниките (вклучувајќи краткотрајни и долготрајни мерки за поправка) што може да има, имало или ќе има влијание на перформансите врз животната средина што се однесуваат на инсталацијата за која се издава дозволата. Овие записи ќе бидат чувани во дневник воден за таа цел;

b целиот спроведен мониторинг и земањето примероци и сите проценки и оценки направени на основа на тие податоци.

3.1.2 За инспекција од страна на Надлежниот орган во било кое пристојно време ќе бидат достапни:

c Специфицираната документација;

d Било кои други документи направени од страна на Операторот поврзани соработата на инсталацијата за која се издава дозволата ("Други документи").

3.1.3 Копија од било кој специфициран или друг документ ќе му биде доставен на Надлежниот орган на негово барање и без надокнада.

3.1.4 Специфицираните и другите документи треба:

e да бидат читливи;

f да бидат направени што е можно побрзо;

g да ги вклучат сите дополнувања и сите оригинални документи кои можат да се приложат.

3.1.5 Операторот е должен специфицираната и другата документација да ја чува за време на важноста на оваа дозвола, како и пет години по престанокот на важноста.

3.1.6 За целиот примен или создаден отпад во инсталацијата за која што се издава дозволата, операторот ќе има документација (и ќе ја чува истата за време на важноста на оваа дозвола, како и пет години по престанокот на важноста) за

h Составот на отпадот, или онаму каде што е можно, опис;

i најдобра проценка на создадената количина отпад;

j трасата на транспорт на отпадот за одлагање; и

k најдобра проценка на количината отпад испратен на преработка.

3.1.7Операторот на инсталацијата за којашто се издава дозволата ќе направи записник, доколку постојат жалби или тврдења за нејзиното влијание врз животната средина. Во записникот треба да стои датум и време на жалбата, како и кратко резиме доколку имало било каква истрага по таа основа и резултати од истата. Таквите записи треба да бидат чувани во дневник воден за таа цел.

4 Редовни извештаи

4.1.1 Сите извештаи и известувања што ги бара оваа дозвола, операторот ќе ги испраќа до Надлежниот орган за животна средина.

4.1.2 Операторот ќе даде извештај за параметрите од Табела Д2 во Додатокот 2 :

a во однос на наведени емисиони точки;

b за периодите за кои се однесуваат извештаите наведени во Табела Д2 од Додаток 2 и за обликот и содржината на формуларите, операторот и надлежниот орган ќе се договорат за време на преговорите;

c давање на податоци за вакви резултати и проценки како што може да биде барано од страна на формуларите наведени во тие Табели; и

d испраќање на извештај до Надлежниот орган во рок од .....

5 Известувања..

5.1.1 Операторот ќе го извести Надлежниот орган **без одложување**:

e кога ќе забележи емисија на некоја супстанција која го надминува лимитот или критериумот на оваа дозвола, наведен во врска со таа супстанција;

f кога ќе забележи фугитивна емисија што предизвикала или може да предизвика загадување, освен ако емитираната количина е многу мала да не може да предизвика загадување;

g кога ќе забележи некаква неисправност, дефект или престанок на работата на постројката или техниките, што предизвикало или има потенцијал да предизвика загадување; и

h било какво несакано дејство што предизвикало или има потенцијал да предизвика загадување.

5.1.2 Операторот треба да достави писмена потврда до Надлежниот орган за било кое известување од условот 5.1.1 согласно Распоредот 1 од оваа дозвола, преку испраќање на податоци наведени во Делот А од Распоредот 1 од оваа дозвола во рок од 24 часа од ова известување. Операторот ќе испрати подетални податоци наведени во Делот Б од тој Распоред, што е можно побрзо.

5.1.3 Операторот ќе даде писмено известување што е можно побрзо, за секое од следниве

i перманентен престанок на работата на било кој дел или на целата инсталација, за која се издава дозволата;

j престанок на работата на некој дел или на целата инсталација за која се издава дозволата, со можност да биде подолго од 1 година; и

k повторно стартување на работата на некој дел или целата инсталација за кој што се издава дозволата, по престанокот по известување според 5.1.3 (б).

5.1.4 Операторот ќе даде писмено известување во рок од 14 дена пред нивното појавување, за следниве работи:

i било каква промена на трговското име на Операторот, регистарско име или адресата на регистрирана канцеларија;

ii промена на податоците за холдинг компанијата на операторот (вклучувајќи и податоци за холдинг компанијата кога операторот станува дел од неа);

iii за активности кога операторот оди во стечај склучува доброволен договор или е оштетен;

6 Емисии

6.1 Емисии во воздух

6.1.1 Емисиите во воздух од точката(ите) на емисија наведени во Табела 6.1.1, ќе потекнат само од извор(и) наведен(и) во таа Табела. (Број според мапата)

Табела 6.1.1 : Емисиони точки во воздухот		
Ознака на точка на емисија/опис	**Извор**	**Локација на точката на емисија**
ММ1	**Погон за топење**	**E: 21.341722° N: 42.080007°**
ММ2	**Погон за рафинација**	**E: 21.342770° N: 42.079770°**

6.1.2 Границите на емисиите во воздух за параметарот(рите) и точката(ите) на емисија наведени во Табела 6.1.2 нема да бидат пречекорени во соодветниот временски период.

6.1.3 Временските периоди од 6.1.2 соодвествуваат на оние од прифатениот оперативен план од поглавјето 9 од оваа дозвола.

6.1.4 Операторот ќе врши мониторинг на параметрите наведени во табела 6.1.2, на точките на емисија и најмалку на фрекфенции наведени во таа Табела.

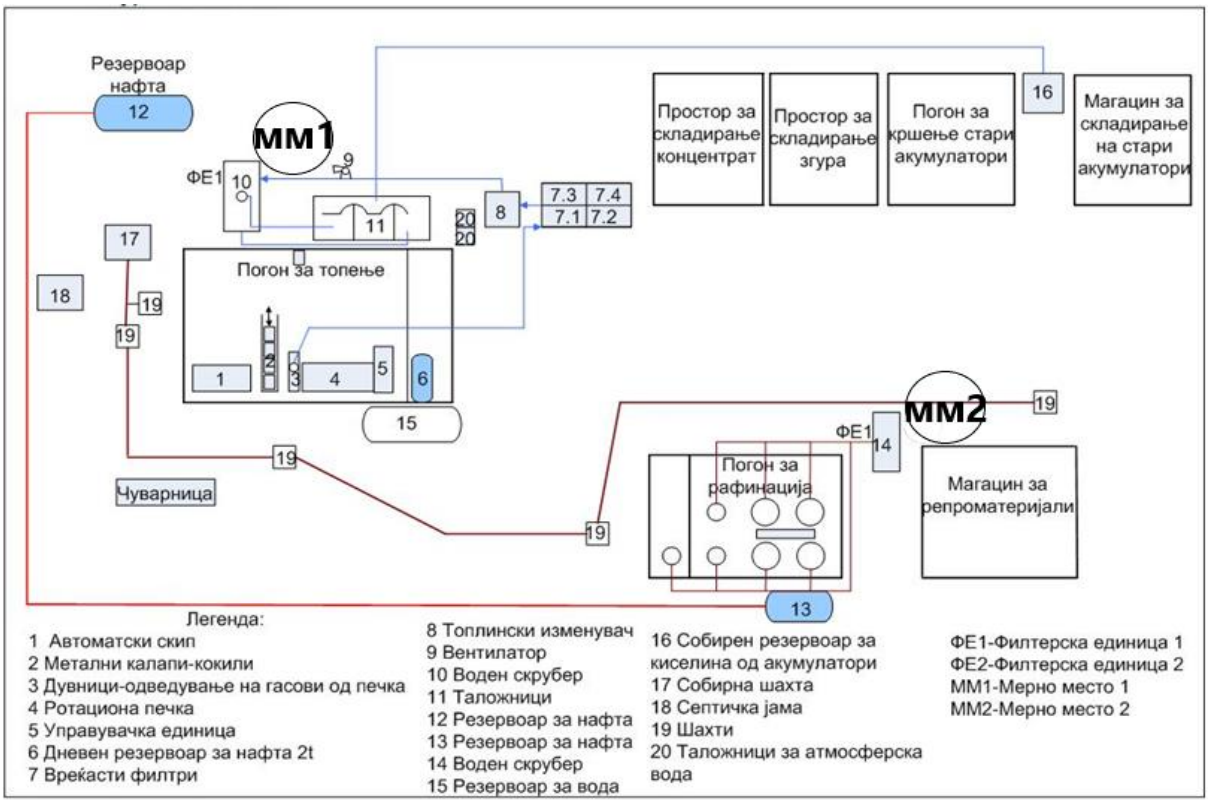

Табела 6.1.2 : Граници на емисиите во воздухот					
Параметри	ММ1 Погон за топење E: 21.341722° N: 42.080007°				Фреквенција на мониторинг
Проток	2.851,56 Nm3 /h				
	До (датум	Конетрација (mg\m³)	Од (датум)	Конетрација (mg\m³)	
Вкупна прашина			Април 2024	≤ 4	континуирано
Олово Pb			Април 2024	2	годишно
Сулфурни оксиди SO_2			Април 2024	50	континуирано
Азотни оксиди изразени како NO_2			Април 2024	350	континуирано
Органски соединенија изразени како вкупен С со исклучок на честици			Април 2024	30	континуирано
Јаглерод моноксид CO			Април 2024	100	континуирано
Антимон (Sb) и негови соединенија изразени како Антимон			Април 2024	1	годишно
Арсен (As) и негови соединенија изразени како Арсен			Април 2024	0.05	годишно
Кадмиум (Cd) и негови соединенија изразени како Кадмиум			Април 2024	0.05	годишно

Табела 6.1.2 : Граници на емисиите во воздухот					
Параметри	ММ2Погон за рафинација 42°04′48.33″N, 21°20′29.48″E				Фреквенција на мониторинг
Проток	745,89 Nm³/h				
	До (датум	Конетрација (mg\m³)	Од (датум)	Конетрација (mg\m³)	
Вкупна прашина			Април 2024	≤ 4	континуирано
Олово Pb			Април 2024	2	годишно
Сулфурни оксиди SO_2			Април 2024	50	континуирано
Азотни оксиди изразени како NO_2			Април 2024	350	континуирано
Органски соединенија изразени како вкупен С со исклучок на честици			Април 2024	30	континуирано
Јаглерод моноксид CO			Април 2024	100	континуирано
Антимон (Sb) и негови соединенија изразени како Антимон			Април 2024	1	годишно
Арсен (As) и негови соединенија изразени како Арсен			Април 2024	0.05	годишно
Кадмиум (Cd) и негови соединенија изразени како Кадмиум			Април 2024	0.05	годишно

1.Се задолжува инсталацијата Рецикл-еко старт ДОО Скопје мерењата кои треба да бидат извршени да се извршуваатат од соодветна акредитирана лабараторија,која поседува акредитација за сите наведени параметри кои треба да се мерат.

2.Се задолжува инсталацијата Рецикл-еко старт ДОО Скопје доколку во иднина(во наведениот временски период за реализација) се појави потреба да биде активиран производниот процес од кој би се појавиле испуштања на емисии од некоја од наведените емисиони точки ММ1 или ММ2 да се вршат неделни мерења на емисиите од

емисионите точки ММ1 и ММ2 согласно условите во А-ИЕД се до моментот на поставување на континуираниот мониторинг на наведените параметри.

Емисиите од инсталацијата не треба да содржат нападен мирис надвор од границите на инсталацијата,

6.1.5 Емисиите во воздухот, освен пареа и кондензирана водена пареа, не треба да содржат капки од перзистентна магла и перзистентен чад.

6.1.6 Емисиите не треба да содржат видлив чад. Ако, поради причина на одржување, емисиите на чад се предизвикани од повторно стартување од ладно, истото не треба да трае подолго од 20 минути во било кој период од 8 часови и сите практични чекори треба да се преземат да се минимизира емисијата.

6.2 Емисии во почва

6.2.1 Нема да има емисии во почвата

6.2.2 Операторот ќе извести

6.3 Емисии во вода (различни од емисиите во канализација)

6.3.1 Емисии во вода од точка(и) на емисија наведени во Табела 6.3.1 ќе потекнуваат само од извор(ите) наведени во таа Табела.

Табела 6.3.1 : Точки на емисија во вода		
Ознака на точка на емисија.	Извор	Количество Просечно\ден

6.3.2 Границите за емисиите во вода за параметарот(рите) и точката(ите) на емисија поставени во Табела 6.3.2, нема да бидат пречекорени во соодветниот временски период.

6.3.3 Временските периоди од 6.3.2 соодвествуваат на оние од прифатениот оперативен план од поглавјето 9 од оваа дозвола.

6.3.4 Операторот ќе изведува мониторинг на параметрите наведени во Табела 6.3.2, на точките на емисија и со фрекфенции наведени во таа Табела.

6.3.5 Во инсталацијата Друштво за производство, трговија и услуги РЕЦИКЛ ЕКО СТАРТ ДОО експорт – импорт Скопје не постојат емисии на вода кои се испуштаат во реципиент .

Севкупната вода која се употребува во производните процеси во инсталацијата се рециркулира, нема емисии во вода.

Табела 6.3.2 : Граници на емисија во вода			
Ознака на точка на емисија			
Параметар	Период од	Концентрација	Фреквенција на мониторинг

6.3.6 Не смее да има емисии во вода од страна на инсталацијата за која се издава дозволата, на било која супстанција пропишана за вода за која нема дадено граници во Табела 6.3.2, освен за концентрации кои не се поголеми од оние кои веќе ги има во водата.

6.3.7 Операторот ќе зема примероци и ќе врши мониторинг на местото на испустот (наведи) со фреквенција (наведи).

6.4 Емисии во канализација

РЕЦИКЛ ЕКО СТАРТ ДОО експорт – импорт Скопје нема испуст во канализационен систем, односно истата располага со сопствена септичка јама.За посочената септичка јама инсталацијата има склучено соодветен договор со овластена фирма за нејзино одржување (празнење) согласно нивните потреби.

6.4.1 Емисиите во канализација од точката(ите) на емисија наведени во Табела 6.4.1 ќе потекнуваат сам од изворот(ите) наведени во таа Табела.

Табела 6.4.1 Точка на емисија во канализација		
Ознака на точката на емисија	**Извор**	**Канализација**

6.4.2 Границите на емисиите во канализација за параметарот(рите) и точките на емисија поставени во Табела 6.4.2 нема да бидат пречекорени во соодветниот временски период.

6.4.3 Временските периоди од 6.4.2 соодвествуваат на оние од прифатениот оперативен план од поглавјето 9 од оваа дозвола.

Табела 6.4.2 Граници на емисии во канализација					
Параметар	**Точка на емисија 1**		**Точка на емисија 2**		**Фреквенција на мониторинг**
	До(датум)	Од (датум)	До(датум)	Од датум)	

Операторот ќе врши мониторинг на параметрите неведени во табела 6.4.3 а и 6.4.3б, на точките на емисија и не поретко од наведеното во таа Табела.

Табела 6.4.3а Барања за мониторинг на канализација (се до и вклучувајќи_____)		
Параметар	Точка на емисија	Точка на емисија

Табела 6.4.3б Мониторинг на канализација (од 01.03.2014 год)		
Параметар	Точка на емисија	Точка на емисија

6.4.4 Не смее да има емисии во вода од страна на инсталацијата за која се издава дозволата, на било која супстанција препишана за вода за која нема дадено граници во Табела 6.4.2, освен за концентрации кои не се поголеми од оние кои веќе ги има во водата.

6.4.5 Нема да има испуштања на било какви супстанции кои може да предизвикаат штета на канализацијата или да имаат влијание на нејзиното одржување.

6.5 Емисии на топлина

Во оваа инсталација нема емисии на топлина

6.6 Емисии на бучава и вибрации

	Национален координатен систем	Нивоа на звучен притисок		
	(5 север, 5 исток)	$L(A)_{eq}$	$L(A)_{10}$	$L(A)_{90}$
Граница на инсталацијата				
Место 1:	N:42.080076°,E: 21.342795°	70	70	60
Место 2:	N:42.080202° E: 21.341719°	70	70	60
Место 3:	N: 42.080247° E: 21.340440°	70	70	60
Место 4:	N: 42.079839° E: 21.341709°	70	70	60
Место 5:	N: 42.079746° E: 21.343237	70	70	60
Локации осетливи на бучава				
Место 1:				
Место 2:				
Место 3:				
Место 4:				

. **Скица со означени мерни места за бучава**



Измерените вредности на бучава во инсталацијата РЕЦИКЛ ЕКО СТАРТ ДОО експорт – импорт Скопје се во рамките на дозволените гранични вредности.

Во инсталацијата РЕЦИКЛ ЕКО СТАРТ ДОО експорт – импорт Скопје не постојат емисии на вибрации.

7 Пренос до пречистителна станица за отпадни води

Комуналните отпадни води од инсталацијата РЕЦИКЛ ЕКО СТАРТ ДОО експорт – импорт Скопје преку интерна канализациона мрежа се поврзани со сопствената септичка јама за која инсталацијата има склучено договор со соодветна фирма за нејзино одржување (празнење) согласно нивните потреби.

8 Услови надвор од локацијата

9 Програма за подобрување

9.1. Операторот ќе ги спроведе договорените мерки наведени во Табела 9.1.1, заклучно со датумот наведен во таа табела и ќе испрати писмено известување до Надлежниот орган за датумот кога било комплетирана секоја мерка, во рок од 14 дена од завршувањето на секоја од тие мерки.

Програма за подобрување на животната средина на ДПТУ РЕЦИКЛ-ЕКО СТАРТ ДОО експорт- импорт Скопје	
Р.бр.	**Активност**
1.	Прецизно планирање на производството од аспект на ефикасно искористување на суровините и репроматеријалите.
2.	Редовна контрола на исправноста на машините и производната опрема.
3.	Употреба на квалитетни материјали и суровини
4.	Организирање на редовни обуки на вработените од областа на заштита на животната средина и безбедноста и здравјето при работа.
5.	Поставување на кровна конструкција на бункер за суровини за преработка
6.	Инсталирање на континуирано мерење на параметри на емисии во воздух согласно важечката А-ИЕД

Табела 9.1.1 : Програма за подобрување		
Ознака	**Мерка**	**Датум на завршување**
9.1	**Активност бр.1** **Прецизно планирање на производството од аспект на ефикасно искористување на суровините и репроматеријалите.** **Цел** Деталното планирање на производството создава услови за максимално екононски исплатливо производство како и намаливање на отпадот кој се генерира во инсталацијата, а тоа овозможува намалување на негативниот еколошки отпечаток врз животната средина.	**Конинуирана активност**
9.2	**Активност бр.2** **Редовна контрола на исправноста на машините и производната опрема.** **Цел** Постојаното и добро одржување на производната опрема создава предуслов за минимизирање на производ со лош квалитет, ги намалива негативните финансиски импликации на инсталацијата а со самото тоа се намалува и загадувањето на животната средина.	**Конинуирана активност**
9.3	**Активност бр.3** **Употреба на квалитетни материјали и суровини** **Цел** Употребата на квалитетни репроматеријали и материјали,надополнети со примена на соодветни технолошки процеси во производството ќе овозможи создавање на квалитетен производ конкурентен на пазарот,помал негативен отпечаток во животната средина како и подобри економски перформанси на инсталацијата.	**Конинуирана активност**
9.4	**Активност бр.4** **Организирање на редовни обуки на вработените од областа на заштита на животната средина и безбедноста и здравјето при работа.** **Цел** Подигнувањето на нивото на запознаеноста на сите вработени з производните процеси преку соодветни тренинзи и обуки недвосмислен ќе придонесе за зголемување на квалитетот на производот, а со самото то и намалување на негативното влијание врз животната средина.	**Конинуирана активност**

9.5	**Активност бр.5** **Поставување на кровна конструкција на бункер за суровини за преработка** **Цел** Заради спречување на појавата на прашина од складираниот материјал за преработка ќе биде изградена кровна конструкција на просторот предвиден за складирање на суровина за преработка во технолошкиот процеси во инсталацијата.	**Активхноста ќе биде реализирана во период од 6(шест) месеци по добивање на дозволата**
9.6	**Активност бр.6** **Инсталирање на континуирано мерење на параметри на емисии во воздух согласно важечката А-ИЕД** **Цел** Поради потребата од постијано следење на емисиите од емисионите точки ММ1 и ММ2 како и поребата на постојано следење на евентуалните загадувања кои би можеле да произлезат од работењето на инсталацијата, а кои се пропишани со важечката А-ИЕД ќе извршиме инсталирање на континуирано мерење на следниве параметри Сулфурни Оксиди (SO2), Азотни Оксиди (NO2),Јаглерод моноксид(NO), Органски соединенија изразени каков вкупен С и Вкупна прашина за емисионите точки ММ1 (Погон за топење) и ММ2 (Погон за рафинација).	**Активхноста ќе биде реализирана во период од 12(дванаесет) месеци по добивање на дозволата**

Табела со финансиски импликации

	Активност	Период на реализација	Финансиски средства (Евра)
1	Прецизно планирање на производството од аспект на ефикасно искористување на суровините и репроматеријалите.	Континуирано	5 000
2	Редовна контрола на исправноста на машините и производната опрема.	Континуирано	10 000
3	Употреба на квалитетни материјали и суровини	Континуирано	10 000
4	Организирање на редовни обуки на вработените од областа на заштита на животната средина и безбедноста и здравјето при работа.	Континуирано	10 000
5	Поставување на кровна конструкција на бункер за суровини за преработка	6(шест) месеци по добивање на дозволата	
6	Инсталирање на континуирано мерење на параметри на емисии во воздух согласно важечката А-ИЕД	12(дванаесет) месеци по добивање на дозволата	100 000
Вкупно			135 000

10 Договор за промени во пишана форма

10.1. Кога својството “или како што е друго договорено написмено” се користи во услов од дозволата, операторот ќе бара таков договор на следниот начин:

10.1.1 Операторот ќе и даде на Надлежниот орган писмено известување за деталите на предложената промена, означувајќи го релевантниот(те) дел(ови) од оваа дозвола: и

10.1.2 Ваквото известување ќе вклучува проценка на можните влијанија на предложената промена (вклучувајќи создавање отпад) како ризик за животната средина од страна на инсталацијата за која се издава дозволата.

10.2 Секоја промена предложена според условот 10.1.1 и договорена писмено со Надлежниот орган, може да се имплементира само откако операторот му даде на Надлежниот орган претходно писмено известување за датата на имплементација на промената. Почнувајќи од тој датум, операторот ќе ја управува инсталацијата согласно таа промена и за секој релевантен документ што се однесува на тоа, дозволата ќе мора да се дополнува.

Додаток 1

Писмена потврда за известувања

Овој Додаток ги прикажува информациите што операторот треба да ги достави до Надлежниот орган за да го задоволи условот 5.1.2 од оваа дозвола.

Мерните единици користени во податоците прикажани во делот А и Б треба да бидат соодветни на условите на емисијата. Онаму каде што е можно, да се направи споредба на реалната емисија и дозволените граници на емисија.

Ако некоја информација се смета за деловно доверлива, треба да биде одделена од оние што не се доверливи, поднесена на одделен лист заедно со барање за комерцијална доверливост во согласност со Законот за животна средина.

Потврдата треба да содржи

Дел А

☐ Име на операторот.

☐ Број на дозвола.

☐ Локација на инсталацијата.

☐ Датум на доставување на податоци.

☐ Време, датум и локација на емисијата.

☐ Карактеристики и детали на емитираната(ите) супстанција(и), треба да вклучува :

☐ Најдобра проценка на количината или интензитетот на емисија, и времето кога се случила емисијата.

☐ Медиум на животната средина на кој што се однесува емисијата.

☐ Превземени или планирани мерки за стопирање на емисијата.

Дел Б

☐ Други попрецизни податоци за предметот известен во Делот А

☐ Превземени или планирани мерки за спречување за повторно појавување на истиот проблем.

☐ Превземени или планирани мерки за исправување, лимитирање или спречување на загадувањето или штетата на животната средина што може да се случи како резултат на емисијата.

☐ Датуми на сите известувања од Делот А за време на претходните 24 месеци.

☐ Име ☐ Пошта……

☐ Потпис ☐ Датум

☐ Изјава дека потпишаниот е овластен да потпишува во име на операторот.

Додаток 2

Извештаи за податоците од мониторингот

Табела Д2: Извештаи за податоците од мониторингот за точките ММ1 и ММ2		
Параметар	Период за давање извештаи	Почеток на периодот
Вкупна прашина	Три дена по извршеното мерење согласно табела 6.1.2	Три дена по извршеното мерење согласно табела 6.1.2
Олово Pb		
Азотни оксиди изразени како NO_2		
Сулфурни оксиди SO_2		
Органски соединенија изразени како вкупен С со исклучок на честици		
Јаглерод моноксид CO		
Антимон (Sb) и негови соединенија изразен како Антимон		
Арсен (As) и негови соединенија изразен како Арсен		
Кадмиум (Cd) и негови соединенија изразен како Кадмиум 1)		

Табела Д2: Извештаи за податоците од мониторингот			
Параметар	Точка на емисија	Период за давање извештаи	Почеток на периодот
Вкупна прашина	ММ1,ММ2	Годишно	До 31 Март секоја година
Олово Pb			
Азотни оксиди изразени како NO_2			
Сулфурни оксиди SO_2			
Органски соединенија изразени како вкупен С со исклучок на честици			
Јаглерод моноксид CO			
Антимон (Sb) и негови соединенија изразени како Антимон			
Арсен (As) и негови соединенија изразени како Арсен			
Кадмиум (Cd) и негови соединенија изразени како Кадмиум			
Годишен извештај за животна средина	Годишно		До 31 Март секоја година
Евиденција на инциденти	Како се случуваат		Во рок од 3 (три) дена по инцидентот
Емисии во воздух и вода	Согласно табела Д2		
Отпад	Годишно	Десет дена по истекот на календарската година	
Енергетска ефикасност	Годишно	Десет дена по истекот на календарската година	
Потрошена вода	Годишно	Десет дена по истекот на календарската година	

Додаток 3

Листа на суровини кои може да се преработуваат во инсталацијата ДПТУ РЕЦИКЛ-ЕКО СТАРТ ДОО експорт- импорт Скопје во сите нејзини производни погони

1.Отпад од индустрија на железо и челик
10 02 01 отпад од обработка на троска
10 02 02 необработена троска
2.Отпад од пирометалургија на олово
10 04 01* Троски од примарно и секундарно производство
10 04 02* Шљака и површинска пена од примарно и секундарно производство
3. Отпад од пирометалургија на цинк
10 05 01 Троски од примарно и секундарно производство
10 05 03* прав од отпадни гасови
10 05 04 други честички и прав
10 05 05* цврст отпад од обработка на гасови
4. Отпад од пирометалургија на бакар
10 06 01 Троски од примарно и секундарно производство
10 06 02 Шљака и површинска пена од примарно и секундарно производство
5. Отпад од лиење на парчиња на обоени метали
10 10 03 Троска од печки
6. Батерии и акумулатори
16 06 01* Оловни акумулатори
16 06 05 Други батерии и акумулатори
7. Одвоено собрани фракции(освен 15 01)
20 01 33*Батерии и акумулатори од 16 06 01, 16 06 02 и 16 06 03
и несортирани батерии и акумулатори што ги содржат тие батерии
20 01 34 Батерии и акумулатори неспомнати во 20 01 33