УРБАНИСТИЧКО ПРОЕКТНА ДОКУМЕНТАЦИЈА

-ТЕКСТУАЛЕН ДЕЛ-

Tatjana Veterovska

Digitally signed by Tatjana Veterovska
Date: 2025.07.30 15:39:55 +02'00'

УРБАНИСТИЧКО РЕШЕНИЕ

ПЛАНСКО – ПРОЕКТЕН ДЕЛ

1. ОПИС И ОБРАЗЛОЖЕНИЕ НА ПРОЕКТНИОТ КОНЦЕПТ НА УРБАНИСТИЧКОТО РЕШЕНИЕ ВО ПРОЕКТНИОТ ОПФАТ

Со проектната документација се изработува **Урбанистички проект вон опфат на урбанистички план за инфраструктура за Магистрален гасовод, Делница: Свети Николе – Велес, општина Св.Николе, општина Лозово и општина Велес.**

Со урбанистички проект вон опфат на урбанистички план е разработена трасата на Магистралниот гасовод, Делница 8: Свети Николе – Велес и кракот на гасоводот кон градот Свети Николе во Република Северна Македонија и претставува основа за изработка на Основен проект согласно постапката за добивање на одобрение за градење.

Урбанистички проект вон опфат на урбанистички план за инфраструктура е проект кој се изработува согласно Просторниот план на РС Македонија. Изготвувањето на Урбанистички проект е базирано врз основа на веќе изработена Физибилити студија за гасоводен систем на Република Северна Македонија со Идејни проекти, финансирани од страна на Министерство за транспорт, **Услови за планирање на просторот** од Просторниот план на РСМ со тех.бр. Y06121 од август 2021 со Решение бр. УП1-15 1364/2021 и **дополна на Услови за планирање на просторот** со тех.бр. Y06121i од февруари 2025 со Решение за дополна на УПП бр.15-1066/2 24.03.2025, **Проектна програма** одобрена од надлежниот орган, податоците информации и мислења од надлежните институции и правни лица со јавни овластувања врз ажурирана геодетска подлога на проектниот опфат согласно член 58 став (6) од Законот за урбанистичко планирање (Сл. весник на РМ бр. 32/20, 111/23, 73/24 и 171/2024), Правилникот за стандарди и нормативи за урбанистичко планирање (Сл. весник на РМ бр. 225/20 , 219/21, 104/22 и 99/23), како и сите останати стандарди и нормативи за изработка на ваков вид на комунална инфраструктура.

Условите за планирање на просторот за Урбанистички проект вон опфат на урбанистички план за инфраструктура за Магистрален гасовод, Делница: Свети Николе – Велес и **ЗАКЛУЧНИТЕ СОГЛЕДУВАЊА** кои произлегуваат од истите, претставуваат влезни параметри, насоки и одредби при планирањето на просторот и поставување на планските концепции и решенија по сите области релевантни за планирањето во соодветниот плански документ и се во целост дадени како прилог на оваа планска документација.

За просторниот опфат на проектот од страна на Градежен Институт Македонија изработен е **ЕЛАБОРАТ ЗА ЗАШТИТА НА ЖИВОТНАТА СРЕДИНА** ЗА ПРОЕКТ: МАГИСТРАЛЕН ГАСОВОД, ДЕЛНИЦА СВЕТИ НИКОЛЕ - ВЕЛЕС (мај 2021) со техн.бр. ПРР 032-05-21 со Решение за одобрување бр. УП1-11/4-691/2021 од 11.06.2021 издадено од Управата за животна средина при Министерство за животна средина и просторно планирање (МЖСПП) согласно Законот за животна средина.

ПРОЕКТНИОТ ОПФАТ на Урбанистичкиот проект се протега во источниот дел на РС Македонија односно во западниот дел на Овчеполската котлина во Вардарскиот плански регион кој е централен регион на државата. Навлегува во административните

граници на 3 (три) општини: **општина Свети Николе, општина Лозово и општина Велес**.
Опфатот навлегува во границите на **Одделение за катастар на недвижности Свети Николе** во: КО Ерџелија вон - град, КО Свети Николе вон - град, КО Пеширово, КО Црнилиште вон-град, КО Аџиматово, КО Лозово вон – град, КО Милино вон - град, КО Милино, КО Каратманово вон – град, и во границите на **Одделение за катастар на недвижности Велес:** во КО Ново Село, КО Чалошево и КО Велес.

Површината на проектниот опфат изнесува 65.08ха (650848.1м^2). Должината на трасата на гасоводот од Св.Николе кон Велес изнесува 27688.00м' со дијаметар на цевка DN 200мм. Должината на кракот на магистралниот гасоводот кон ГМРС - Св.Николе изнесува 383.00м' и дијаметар на цевка DN 80мм . Вкупната должина на главната траса со кракот Lвк = 28071м' или околу 28км.

Како генерален концепт, идејата за трасирање на гасоводот е линија што ги поврзува почетната и крајната точка, со што се минимизира и должината на трасата. Оваа траса има насока северо - исток кон југо – запад односно од Св.Николе кон Велес. Главен фактор за избор на трасата на гасоводот се природните и вештачките препреки односно пресекувањето со одредени реки, патишта, канали, железници, инфраструктура и сл. од кои е условена и должината на трасата на гасоводот. Исто така, при дефинирање на трасата на гасоводот земено е во предвид постоењето на урбанистички документации кои се усвоени или во фаза на усвојување, а кои се распространети по должина на трасата. Важно е да се напомене дека при изборот на конечната варијанта, направена е анализа и оцена на неколку варијанти од аспект на топографија, заштита на биодиверзитет, социјални аспекти и културно наследство. Финалната избрана варијанта всушност претставува најповолната од аспект на гореспоменатите карактеристики.

Во графичките прилози на проектот е претставен шематски приказ за линиско водење на магистралниот гасовод, односно оската е шематски прикажана и истата ќе биде детално разработена со основен проект.

Границата на проектниот опфат го претставува коридорот за магистралниот гасовод и е поставена 7.0м десно и 15.0м лево од шематскиот приказ на оската. Коридорот опфатен со проектниот опфат има ширина од 22м и претставува оптимален работен појас потребен за реализација на предвиденото решение.

Со проектот се предвидува заштитен појас на гасоводот 30м лево и десно од од шематскиот приказ на оската согласно чл.9 од Правилник за технички услови и нормативи за безбеден транспорт на течни и гасовити јагленоводороди со магистрални нафтоводи и гасоводи и со нафтоводи и гасоводи за меѓународен транспорт (Сл.лист на СФРЈ бр.26/1985) (Сл.весник на РМ бр.18/97).

Како потреба за нормално функционирање, одржување и искористување на гасоводот во текот на експлоатациониот период на соодветни места согласно усвоената технологија предвидени се таканаречени **пратечки објекти** односно **Припадни постројки и опрема**. Овие објекти се опфатени со проектниот опфат и за изградба на истите предвидени се соодветни површини за градба.

Предвидени се следниве пратечки објекти односно Припадни постројки и опрема:

- ПЧС - Појдовна чистачка станица ПЧС (1 ком)
- БС - Линиска Блок Станица (2 ком)
- ПрЧС - Приемна чистачка станица (1 ком)
- ГМРС - Главно мерна редукциска станица (2 ком)
- Столбна ТС 10/0.4kV (2 ком)
- Издувна свеќа (3 ком)
- Ревизиона шахта за оптички кабел (26 ком)
- Бетонски столб со раставувач (1 ком)

Останата пропратна опрема:
- Доводи на струја
- Систем за катодна заштита
- Оптичка комуникациска мрежа

Локацијата на овие објекти во однос на трасата на гасоводот се наведени во следната табела:

р.бр	Објекти	км	Објаснување
1	ПЧС - Св.Николе (главна траса Св.Николе - Велес)	0+079.75	Појдовна чистачка станица
2	БС-Св.Николе (крак кон Св.Николе)	0+337.81	Линиска Блок Станица
3	ГМРС – 11 Св.Николе (крак кон Св.Николе)	0+383.00	Главно мерна редукциска станица
4	БС – Велес (главна траса Св.Николе - Велес)	12+325.00	Линиска Блок Станица
5	ПрЧС – Велес (главна траса Св.Николе - Велес)	27+589.11	Приемна Чистачка Станица
6	ГМРС – Велес (главна траса Св.Николе - Велес)	27+688.00	Главно мерна редукциска станица
7	Столбна ТС 10/0.4kV	(во склоп на секоја ГМРС)	Столбна ТС 10/0.4kV
8	Издувна свеќа	(во склоп на секоја БС и ПЧС)	Издувна свеќа
9	Бетонски столб со раставувач	(во склоп на довод на струја за ГМРС Велес)	Бетонски столб
10	Ревизиони шахти за оптички кабел	0+000.00; 2+000.00; 3+955.00; 5+728.00; 5+800.00; 6+292.00; 6+385.00; 0+350.00-крак; 7+925.00; 9+200.00; 10+900.00; 12+346.50; 14+100.00; 15+550.00; 16+239.00; 18+200.00; 19+000.00; 19+414.00; 21+375.00; 22+500.00; 24+400.00; 25+700.00; 26+950.00; 27+019.00; 27+574.00; 27+671.00;	Ревизиони шахти за оптички кабел

<u>Електро и телекомуникациски инсталации</u>

За опслужување на припадните постројки, опрема и пратечки објекти со електрична енергија се предвидуваат доводи на струја од најблиските приклучни места од постојната електро мрежа. Доводите на ел.енергија се предвидени преку СН подземен

кабел од приклучното место до ново предвидените столбни трафостаници и истите влегуваат во рамки на проектниот опфат.

Доводи на струја се наоѓаат на следните стационажи:

- ДС-1 на км 0+337.81;
- ДС-2 на км 27+688.00;

Паралелно со цевката на гасоводот, во истиот ров, се предвидува поставување на црева за оптички кабли за идна телекомуникациска и телеметриска мрежа. За ревизија на каблите се предвидуваат ревизиони шахти за оптички кабел со посебни површини за градба.

Сообраќаен пристап

За изградба на магистралниот гасовод прво е потребно е расчистување на теренот, односно изградба на соодветен пристапно манипулативен пат - сообраќајница по должината на цевководот од гасоводот. Овој пат во суштина претставува работен манипулативно пристапен простор и истиот е неопходен по целата должина на трасата, во континуитет. Ширината на работниот појас е 22 метри, 7.0м десно и 15.0м лево од шематскиот приказ на осовината на гасоводот. Границите на работниот појас ги дефинираат границите на планскиот опфат.

Расчистување на теренот и изведбата на работниот манипулативен простор (ROW) може да се работи на повеке делници истовремено во зависност од пристапноста на теренот, регулацијата на имотно-правните односи (Експропријација) и можностите на изведувачот (Расположивост со механизација).

Пристап до секоја градилишна подсекција ќе се обезбеди преку постојната патна мрежа во делот на пресекување со трасата или најблизок страничен пристап кон трасата со запазување на сите законски норми за регулација на привременото сообраќај, соодветно обележување на овие влезови и излези од градилиштето и обезбедување на сите дозволи од релевантни институции.

Ширината на овој работен манипулативно пристапен простор е различна и варира во зависноста од дијаметарот на гасоводот, од подолжниот и попречниот наклон на теренот, од потребата за совладување на разни природни препреки, од евентуално постоење на градежни објекти или постојна инфраструктура, од видот и квалитетот на локалните земјоделски насади од експроприраниот појас и од други фактори.

Во работниот простор 22 метри (7.0м десно и 15.0м лево од осовината на цевката), треба да се смести пристапниот пат и работен појас за градежната механизација како што се ровокопачи, булдозери, утоварачи, цевкополагачи и сл. Покрај тоа, неопходно е да се овозможи пристап на тешки транспортни моторни возила заради локален транспорт и распоредување на челичните цевки. Во непристапните терени овој транспорт може да се организира со трактори и друга слична механизација оспособена за непречено движење по земјани патишта.

Цевките на гасоводот се вкопуваат на длабочина која што претставува растојание помеѓу горниот раб на гасоводот или заштитната цевка и котата на теренот. Минималното вкопување на гасоводот е 0,80 м, за да се оневозможи замрзнување на земјиштето на кое лежи цевководот. Оваа длабочина се зголемува и намалува во зависност од разредот на гасоводот и објектите што се во близина на појасот на гасоводот, а се пропишани со **„ПРАВИЛНИКОТ за технички услови и нормативи за безбеден транспорт на течни и гасовити јагленоводороди со магистрални**

нафтоводи и гасоводи и со нафтоводи и гасоводи за меѓународен транспорт" (Сл.лист на СФРЈ бр.26/1985) (Сл.весник на РМ бр.18/97).

НАМЕНСКА УПОТРЕБА НА ЗЕМЈИШТЕТО – КЛАСИ НА НАМЕНИ

Основна намена во проектниот опфат ќе биде :

Е1.10 - Цевни водови и продуктоводи: меѓународни и меѓуградски надземни, подземни или подводни нафтоводи со црпни станици и сладишта за нафта и нафтни производи, меѓународни, меѓуградски и градски високопритисни и дистрибутивни нископритисни гасоводни водови и мрежи со главни и градски мерни станици и припадни постројки и опрема, хемиски и други продуктоводи со припадните постројки.

Во групата на класи на намени Е1.10, спаѓа :

Е1.10 – Меѓународни, меѓуградски и градски високопритисни и дистрибутивни нископритисни гасоводни водови и мрежи со главни и градски мерни станици и припадни постројки и опрема

Како и придружните објекти:

Е1.10 – Припадни постројки и опрема

За планираните објекти со намена Е1.10 – Припадни постројки и опрема, се формира површина за градење со инфраструктурни градежни линии со нумерација, класа на намена на градбата и максимална висина.

ДЕТАЛЕН ОПИС НА ТРАСАТА

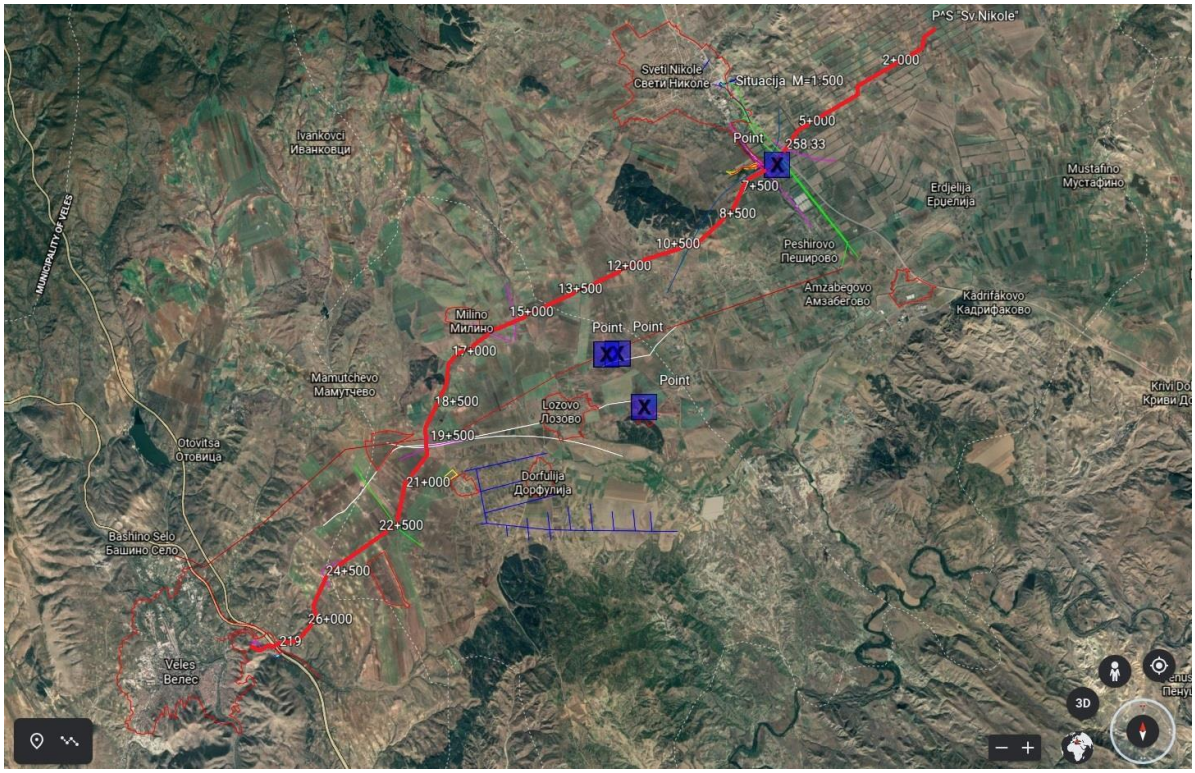

Слика 1. Траса на гасоводната делница Свети Николе – Велес

Должината на трасата на гасоводот од Св.Николе кон Велес изнесува 27688.00м' со дијаметар на цевка DN 200мм, Ø8". Должината на кракот на магистралниот гасоводот кон ГМРС - Св.Николе изнесува 383.00м' и дијаметар на цевка DN 80мм, Ø3".

Трасата на магистралниот гасовод, делница Свети Николе - Велес, започнува источно од Свети Николе, северно од селото Ерџелија, како приклучок од постојниот магистрален гасовод ЛОТ1 Клечовце – Неготино DN500, на местото кое што е планирано за приклучок односно избрана е локацијата на Блок станица (БС2) која е изведена конкретно за приклучување на предметниот магистрален гасовод. Потоа трасата продолжува југо – западно и на км 6+385.68 од главната траса се одвојува крак на гасоводот кон ГМРС Св.Николе додека главната траса продолжува до реонот на Велес, каде што завршува со Приемно чистачка станица и ГМРС Велес на км 27+688.00.

Од почетната стационажа км 0+000.00 оската на гасоводот продолжува на југо - запад меѓу два големи земјоделски блока претежно до шумскиот појас и се така до км 2+717.04 каде се пресекува со бетонски покриен канал кој служи за наводнување на земјоделските блока, исто така на патот до тука пресекува цевковод за наводнување од системот на АД Водостопанство на км 2+710.03 и неколку земјени патишта. Пред пресекот со каналот, гасоводот скршнува јужно под агол од 570° во теме Т6 и продолжува јужно во должина од 253 м каде во Т7 скршнува повторно југо - западно под агол од 570°, овој правец е во должина од 1.890м се до Т8 и пресекува пет цевководи за наводнување од системот на АД Водостопанство, исто така пресекува земјен пат како и локален Дол на км 3+563.05. Во Т8 гасоводот скршнува под агол од 250° кадешто завзема по-јужен правец, на потегот од Т8 до Т10 гасоводот пресекува два цевковода за наводнување на АД Водостопанство, еден дол, два земјани патишта, еден оптички кабел, еден 35 kV далновод, еден подземен 35 kV кабел на ЕВН, а како позначајна инфраструктура која ја пресекува на овој потег е новиот Автопат А4 „Миладиновци - Штип" на км 5+765.39 и Светониколска Река (Каштан Јарак) на км 6+162.04. Веднаш по пресекувањето со Светониколска Река гасоводот во Т10 скршнува под агол од 200° западно и на km 6+262.08 го пресекува регионалниот пат Р1204 „Св.Николе - Кадрифаково", потоа сече уште два оптички кабли за телекомуникација, еден цевковод за водоснабдување „Пробиштип - Кратово" – ЈП ХС Злетовица и еден 10 kV далновод на ЕВН.

На км 6+385.00 е предвидено Т- парче за кракот за снабдување со природен гас за градот Св.Николе со дијаметар DN80. Кракот е со должина од 383 м и се движи северно према градот Св.Николе кадешто завршува со Блок станица и ГМРС „Св.Николе" кај местото викано Бресје. Исто така заради потребата од спроведување на подземен СН кабел за напојување на ГМРС Св.Николе и Столбна ТС 10/0.4kV, проектниот опфат на гасоводот на овој дел навлегува во ГУП на Град Свети Николе Трасата потоа продолжува по истиот правец со до Т13 кадешто скршнува јужно под агол од 370° и по скршнувањето пресекува два земјани патишта и еден цевковод за наводнување на АД Водостопанство, после Т14 трасата на км 7+903.92 го пресекува бетонскиот канал кој воглавно служи за напојување на цевководите за наводнување на полето со обработлива површина, исто така во близина трасата пресекува и два земјани патишта. Гасоводот од почетокот па се до km 8+500,00 воглавно се протега по рамен предел и обработливо земјиште кое поради географската положба е невозможно да се избегне. На потегот од км 8+500.00 до км 10+000.00 гасоводот совладува релативно благ ридчест предел викан Шарков Рид со максимална надморска висина 411м. Во близина на овој рид, а на безбедно растојание од 400м, се наоѓа геоглифот Св.Николе. Трасата на потегот до км 10+000.00 пресекува неколку земјени патишта, дол на км 9+188.82, како и планираниот но напуштен проект за нафтоводот АМБО на км 9+435.25. Трасата во Т16 скршнува западно под агол од 250° и со тој правец на протегање и низ претежно благ и рамен терен се движи се до селото Милино км 15+500.00, кое го заобиколува од неговата јужна страна. На овој потег

трасата пресекува еден далновод 10(20)kV на ЕВН, еден бакарен кабел за телекомуникација, единаесет земјани патчиња и четири локални долови, од кој позначаен е тој на км 10+932.00 наречен Длабок дол. На км 12+325.00 е предвидена линиска блок станица „Велес" и издувна свеќа. Во Т18 на км 15+472.00 гасоводот скршнува под агол од 140 јужно и притоа во близина на км 15+530.00 го пресекува Локалниот пат „Милино-Лозово", цевководот за водоснабдување „Милино – Лозово - Каратманово", бакарен кабел за телекомуникации и подземен планиран 10(20)kV кабел на ЕВН. Нешто појужно, на км 15+713.72, гасоводот го сече и цевоводот за водоснабдување за с.Милино. Трасата со овој правец на протегање се движи се до Т19, каде прави две прекршувања со Т19 и Т20 се со цел да го помине под по - прав агол од 770. Регионалниот пат Р1312 „Милино - Каратманово" на км 16+224,73, на местото на преминот со патот гасоводот поминува јужно од старите турски гробишта и потоа полека со Т21, Т22 и Т23 завзема јужен правец на движење према градот Велес. Гасоводот притоа на км 16+958.40 ја пресекува Саридерска Река, мал локален дол на км 17+556.09 и на км 17+67.75 планиран 10(20)kV подземен кабел на ЕВН. Гасоводот со ваквиот правец на протегање ја тангира железничката пруга „Велес - Кочани", а истата под скоро прав агол ја пресекува на км 18+983.12, потоа на км 19+219.44 го пресекува високонапонскиот далновод на МЕПСО 110 kV „Тс Велес - Тс Овче Поле". Нешто јужно, кај местото викано Јазла, на км 19+389.79, го пресекува Регионалниот експресен пат Р1312 „Велес – Кадрифаково" а на км 19+446.56 пресекува подземен телекомуникациски оптички кабел. Трасата во Т26 под агол од 420° скршнува западно и по пресекот со суводолица „Јаруга" на км 19+724.25 почнува да совладува релативниот благ ридчест предел со максимална н.в. 372 м и потоа од Т27 почнува да се спушта повторно во рамничарскиот дел се до Т28 на км 21+792.00 каде повторно се отклонува на запад под агол од 420, каде на км 21+855.09 го пресекува постоечкиот нафтовод „Скопје-Солун" кој е со пречник Ø 406 мм. Трасата на овој потег исто така го заобиколува новопланираниот индустриски објект на „Агроком - Сокол" и потоа повторно почнува да се искачува по благ ридчест предел со кота 392 м.н.в. се до км 23+900.00, кадешто почнува да се спушта. Трасата на овој потег е релативно чиста од препреки со исклучок на неколку земјани патишта и еден 110 kV далновод на ЕВН на км 23+567.56. Во Т29 трасата на гасоводот повторно скршнува под агол од 300° јужно и со тој правец на движење се до Т30 пресекува три земјани патишта и еден 400 kV далновод на МЕПСО на км 24+346.40 и 35kV далновод на ЕВН.Исто така на овој дел во близина на гасоводот се наоѓа недвижно културно добро н.м. Чалошево – арх.локалитет Кула кое се избегнува со трасата на гасоводот. Гасоводот во Т30 под агол од 420° повторно завзема целосно јужен правец и се движи паралелно со локалниот земјен пат се до Т33 кадешто скршнува под благ агол на запад и се протега во релативно благ рамнински - ридчест предел каде земјиштето е дел обработливо а дел се пасишта и ливади. На овој потег трасата не пресекува ниту природни ниту вештачки препреки се до Т35 на км 26+324.00 каде под агол од 350° скршнува на запад со цел да го пресече Автопатот А1 под прав агол, трасата се до пресекот со автопатот сече два земјани патишта, постоечки телекомуникациски оптички кабли на км 26+963.00 и 26+971.24 и еден подземен 10 kV електричен кабел на ЕВН. Гасоводот под агол од 810 го пресекува Автопатот А1 „Скопје-Гевгелија" на км 26+983.9 и местото на пресекување е во насипан дел од автопатот што ја олеснува изведбата на гасоводот. Трасата на гасоводот потоа со западен правец на движење почнува да го совладува ридчестиот предел на град Велес, низ своето протегање трасата се сече со телекомуникациски оптички кабел на км 27+005.00, потоа совладува дол во Т38 на км 27+175.06 и пред самиот крај на км 27+388.84 го сече 110 kV високонапонскиот далновод на АД МЕПСО и 35 kV далновод на ЕВН.

Оваа магистрална гасоводна делница завршува со стационажа км 27+688.00 и теме Т41 кое преставува влезот во оградата на ГМРС Велес, а пред кое што е предвидена Приемна чистачка станица Велес и издувна свеќа. Исто така заради потребата од

спроведување на подземен СН кабел за напојување на ГМРС Велес и предвидената Столбна ТС 10/0.4kV, проектниот опфат на гасоводот на овој дел периферно со мал дел навлегува во ГУП на Град Велес.

ПАРАМЕТРИ

Магистралниот гасовод е со следните проектни параметри:

- **Магистрален гасовод Ø DN 200 mm (8”- inch) и крак на гасовод кон ГМРС -11 Св.Николе DN80 (3” - inch);**
- Проектен притисок и максимален работен притисок (ПП): P = 54 bar;
- Минимален работен притисок (РП): P = 20 bar;
- Максимална брзина на гасот во главен цевковод Vмах = 20 m/s;
- Температури:
  - на околната средина: Тмин = -15°C Тмах = 45°C;
  - на почвата на длабочина > 50см (4 до 30 °C);
  - работна температура на гасот: Тмин=5°C Тмах=10°C;
  - проектна температура: Тмин = 5°C; Тмах = 10°C;
- Составна технолошка опрема и инсталации:
  - линиски блок станици;
  - антикорозивна заштита на магистралниот гасовод:-пасивна (фабрички изолирани цевки за подземните делови и антикорозивен премаз за надземните делови) и активна преку станици за катодна заштита заедно со бараното надворешно електрично напојување (низок напон) и заштита со протектори на заштитните цевки при вкрстување со инфраструктурни објекти;
  - технолошко - комуникациски врски;
  - посебна опрема и мерки за заштита и зацврстување на магистралниот гасовод и технолошко - комуникациските кабли при пресекување на МГ со реки, клисури, железнички линии, патишта и друга инфраструктура;

Проектни параметри за ГМРС-12 “Велес”:

- Максимални часовен капацитет Q =19 000 m^3/h;
- Притисок на влез на ГМРС - Рвл = 54 bar;
- Притисок на излез на ГМРС -Ризл = 10-13 bar - со капацитет Q = 19 000 m^3/h;

Проектни параметри за ГМРС-11 “Свети Николе”:

- Максимални часовен капацитет Q =8.000 m^3/h;
- Притисок на влез на ГМРС : Рвл = 54 bar;
- Притисок на излез на ГМРС : Ризл =10 - 13 bar - со капацитет Q = 8.000 m^3/h;

ГРАНИЧНИ ЕЛЕМЕНТИ

Границата на проектниот опфат го претставува коридорот за магистралниот гасовод и е поставена 7.0м десно и 15.0м лево од шематскиот приказ на оската. Коридорот опфатен со проектниот опфат има вкупна ширина од 22м и претставува оптимален работен појас потребен за реализација на предвиденото решение. Оската на гасоводот ќе биде детално разработена со основен проект.

Со проектот се предвидува заштитен појас на гасоводот 30м лево и десно од од шематскиот приказ на оската согласно чл.9 од Правилник за технички услови и нормативи за безбеден транспорт на течни и гасовити јагленоводороди со магистрални нафтоводи и гасоводи и со нафтоводи и гасоводи за меѓународен транспорт (Сл.лист на СФРЈ бр.26/1985) (Сл.весник на РМ бр.18/97).

Граничните елементи на планот и профилот на магистралниот гасовод јасно и прецизно се дефинирани со нивните големини:

- работен појас за заварување на цевки	6,00m
- простор за ископ на градежен ров	4,00m
- простор за одлагање на ископаниот материјал	4,00m
- простор за цевкополагачи и подолжен транспорт	5,00m
- одлагање на хумус од широк откоп	3,00m
- **вкупно широк откоп или планум**	**22,00m**
- минимален напречен наклон	2%
- минимален надолжен наклон	0,0%
- мах. напречен наклон	6% (8%)
- мах. надолжен наклон	100%

Наклоните на косините на усеци и насипите кои што воглавно се со мали височини се конструктивно усвоени и изнесуваат :

-	усеци	1:1
-	насипи	1:1

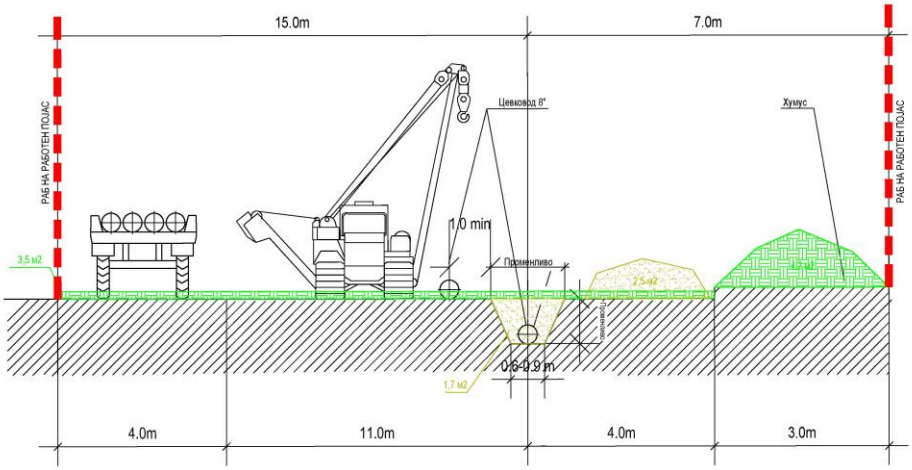

Забелешка
1. Изведувачот може да ја менува насоката на работите и да ги намали димензиите на градежниот работен појас според условите.

НУМЕРИЧКИ ПОКАЗАТЕЛИ

КЛАСА НА НАМЕНА Е - ИНФРАСТРУКТУРИ	ПОВРШИНА ha / м²	ПРОЦЕНТ %
Е1.10 - Меѓународни, меѓуградски и градски високопритисни и дистрибутивни нископритисни гасоводни водови	65.08 ha / 650848.1м²	100
ВКУПНА ПОВРШИНА НА ПРОЕКТЕН ОПФАТ	65.08 ha / 650848.1м²	100

Е1.10 - МЕЃУНАРОДНИ, МЕЃУГРАДСКИ И ГРАДСКИ ВИСОКО ПРИТИСНИ ДИСТРИБУТИВНИ И НИСКОПРИТИСНИ ГАСОВОДНИ ВОДОВИ				
БР.НА ПОВРШ. ЗА ГРАДБА	ПОВРШИНА ЗА ГРАДБА	ПОВРШИНА ЗА ГРАДБА (м²)	ОСНОВНА КЛАСА НА НАМЕНА	ДОЛЖИНА НА ТРАСА $L_{вк.} = L_{(траса\ Св.Николе - Велес)} + L_{(крак\ Св.Николе)}$ (м')
1	МАГИСТРАЛЕН ГАСОВОД	650848.1	Е1.10	27688.00м' + 383.00м' = 28071.00м'

Е1.10 - ПРИПАДНИ ГРАДБИ ОПРЕМА И ПОСТРОЈКИ								
Бр.на површ. за градба означена со инфраструктурна градежна линија - ИГЛ	ПОВРШИНА ЗА ГРАДБА ОЗНАЧЕНА СО ИНФРАСТРУКТУРНА ГРАДЕЖНА ЛИНИЈА - ИГЛ	ПОВРШИНА ЗА ГРАДБА (м²)	КЛАСА НА НАМЕНА	ВИСИНА м'	КАТНОСТ	ВК.РАЗВ. ПОВРШ. (м²)	ПРОЦЕНТ НА ИЗГРАД. %	КОЕФИЦ.НА ИСКОРИС. k
2	- ПРИЕМНА ЧИСТАЧКА СТАНИЦА СВ.НИКОЛЕ	640.00	Е1.10	12.0	П	450.00	100	1
3	- БЛОК СТАНИЦА СВ.НИКОЛЕ	209.00	Е1.10	12.0	П	209.00	100	1
4	- ИЗДУВНА СВЕЌА	9.00	Е1.10	12.0	/	9.00	100	1
5	- ГМРС 11 - СВ.НИКОЛЕ	1386.00	Е1.10	12.0	П	1386.00	100	1
6	- СТОЛБНА ТС 10/0.4 kV	25.00	Е1.10	12.0	/	25.00	100	1
7	- ИЗДУВНА СВЕЌА	9.00	Е1.10	12.0	П	9.00	100	1
8	- БЛОК СТАНИЦА ВЕЛЕС	228.00	Е1.10	12.0	П	180.00	100	1
9	- ИЗДУВНА СВЕЌА	9.00	Е1.10	12.0	/	9.00	100	1
10	- ПРИЕМНА ЧИСТАЧКА СТАНИЦА ВЕЛЕС	1218.00	Е1.10	12.0	П	1218.00	100	1
11	- ГМРС - ВЕЛЕС	1750.00	Е1.10	12.0	П	1750.00	100	1
12	- СТОЛБНА ТС 10/0.4 kV	25.00	Е1.10	12.0	/	25.00	100	1
13	- БЕТОНСКИ СТОЛБ СО РАСТАВУВАЧ	25.00	Е1.10	12.0	/	25.00	100	1
14 - 39	- РЕВИЗИОНИ ШАХТИ ЗА ОПТИЧКИ КАБЕЛ (дим.3.0м / 3.0м) (Вкупно 26 шахти)	26 x 9 = 234	Е1.10	/	/	234.00	100	1
	ВКУПНО	5767.00	Е1.10	12.0	П	5767.00	100	1

2. ДЕТАЛНИ УСЛОВИ ЗА ПРОЕКТИРАЊЕ И ГРАДЕЊЕ

Урбанистичкиот проект е изработен во согласност со Законот за урбанистичко планирање (Сл.весник на РСМ. бр. 32/20, 111/23, 73/24 и 171/2024) член 58 (став 6) и Правилникот за стандарди и нормативи за урбанистичко планирање (Службен весник на РМ бр. 225/20, 219/21, 104/22 и 99/23), Правилник за техничките услови и нормативи за безбеден транспорт на течни и гасовити јагленоводороди со магистрални нафтоводи и гасоводи и со нафтоводи и гасоводи за меѓународен транспорт (Сл.лист на СФРЈ бр.26/1985) (Сл.весник на РМ бр.18/97), како и други важечки прописи и нормативи од областа на урбанизмот и градежништвото.

Деталните услови важат за целата површина на проектниот опфат разработена со Урбанистички проект вон опфат на урбанистички план за инфраструктура за

Магистрален гасовод, Делница: Свети Николе – Велес, општина Св.Николе, општина Лозово и општина Велес.
Гасовод е цевовод опремен со потребните делови и уреди што служат за транспорт на гас.
Гас е природен гас и сите видови гасови за горење, освен пропан и бутан.

2.1) Проектен опфат се дефинира со утврдување на граница на проектниот опфат која секогаш е затворена линија што го опкружува подрачјето на кое се протега правното дејство на планот.
2.2) Границата на проектниот опфат е планска одредба која се уредува со урбанистички план и урбанистичко - планска документација на графички и текстуален (описен) начин.
Границата на проектниот опфат го претставува коридорот за магистралниот гасовод и е поставена 7.00м десно и 15.00м лево од шематскиот приказ на оската. Коридорот опфатен со проектниот опфат има ширина од 22.00м и претставува оптимален работен појас потребен за реализација на предвиденото решение. На локациите предвидени за изградба на пратечки објекти односно Припадни постројки и опрема, опфатот се проширува адекватно на потребните површини за изградба на објектите. Површината на проектниот опфат изнесува 65.08 ха (650848.1м^2).
Границата на проектниот опфат во овој случај е една и иако е така, реализацијата на проектот ќе се одвива во етапи кои ќе бидат дефинирани од страна на инвеститорот во понатамошна разработка на проектот на ниво на Основни проекти.
2.3) Во графичките прилози на урбанистичкиот проект е претставен шематски приказ за линиско водење на магистралниот гасовод, односно оската е шематски прикажана и истата ќе биде детално разработена со основен проект.
2.4) Со проектот се предвидува заштитен појас на гасоводот 30м лево и десно од шематскиот приказ на оската, согласно чл.9 од Правилник за технички услови и нормативи за безбеден транспорт на течни и гасовити јагленоводороди со магистрални нафтоводи и гасоводи и со нафтоводи и гасоводи за меѓународен транспорт (Сл. лист на СФРЈ бр.26/1985) (Сл.весник на РМ бр.18/97). Според горенаведениот Правилник:

"*Во појасот широк 30 m лево и десно од оската на гасоводот, по изградбата на гасоводот,* ***е забрането да се градат згради наменети за домување или престој на луѓе****, без оглед на степенот на сигурноста со кој е изграден гасоводот и без оглед на тоа во која класа е распореден појасот на цевоводот.*

По исклучок од одредбата на став 1 од овој член, згради наменети за домување или престој на луѓе можат да се градат во појас потесен од 30 m ако градбата веќе била предвидена со урбанистичкиот план пред проектирањето на гасоводот и ако се применат посебни мерки за заштита, со тоа што најмалото растојание на населената зграда од гасоводот мора да биде, и тоа:

- за пречник на гасоводот до 125 mm - 10 m;
- за пречник на гасоводот од 125 mm до 300 mm - 15 m;
- за пречник на гасоводот од 300 mm до 500 mm - 20 m;
- за пречник на гасоводот поголем од 500 mm - 30 m.

Согласно чл.10 од Правилник за технички услови и нормативи за безбеден транспорт на течни и гасовити јагленоводороди со магистрални нафтоводи и гасоводи и со нафтоводи и гасоводи за меѓународен транспорт (Сл.лист на СФРЈ бр.26/1985) (Сл.весник на РМ бр.18/97) **при проектирањето на гасоводот да се земе во**

предвид вториот Заштитент појас на гасоводот кој е широк по 200м' лево и десно од од шематскиот приказ на оската и служи за димензионирање на зоните на сигурност за гасоводот. Согласно овој заштитен појас а во согласност од изградените или планираните објекти востановени се 4 зони на сигурност од кои зависи дебелината на ѕидот на цевката, видот на изолација како и длабочината на вкопување на цевката.

2.5) Во Урбанистички проект вон опфат на урбанистички план за инфраструктура за Магистрален гасовод, Делница: Свети Николе – Велес **не се предвидува формирање на градежна парцела**, согласно член 95, став 5 од Правилник за урбанистичко планирање (Сл. Весник на РСМ, 225/20, 219/21, 104/22):

*"По исклучок од ставовите (2) и (3) од овој член со урбанистички план и урбанистички проект можат да се офоромат градежни парцели или да се предвидат градби во парцела без пренаменување на земјиштето во градежно или **да се предвидат градби без воопшто да се формира парцела**, и тоа за специфични намени во природни средини вон населени места за коишто не се предвидува стандарден категоризиран сообраќаен пристап или друга инфраструктура, или пак самите се делови од поединечни инфраструктурни системи, како што се:*

*- **други намени што ги исполнуваат условите за исклучок од овој став**."*

2.6) Намена на земјиштето подразбира начин на уредување, изградба и употреба на земјиштето и на градбите согласно дејностите и активностите што се вршат во нив, според Чл. 73 од Правилник за урбанистичко планирање (Сл. Весник на РСМ, 225/20, 219/21, 104/22 и 99/23).

Во Урбанистички проект вон опфат на урбанистички план за инфраструктура за Магистрален гасовод, Делница: Свети Николе – Велес, **во рамки на целиот опфат се предвидува една класа на намена на земјиштето** согласно чл.77 од Правилник за урбанистичко планирање (Сл. весник на РСМ бр.225/20, 219/21, 104/22 и 99/23):

Основната намена во планскиот опфат:

Е1.10 – Меѓународни, меѓуградски и градски високопритисни и дистрибутивни нископритисни гасоводни водови

- со површина од 65.08ха предвидена за изградба на линискиот дел од гасоводната инфраструктура.

Е1.10 - МЕЃУНАРОДНИ, МЕЃУГРАДСКИ И ГРАДСКИ ВИСОКО ПРИТИСНИ ДИСТРИБУТИВНИ И НИСКОПРИТИСНИ ГАСОВОДНИ ВОДОВИ				
БР.НА ПОВРШ. ЗА ГРАДБА	ПОВРШИНА ЗА ГРАДБА	ПОВРШИНА ЗА ГРАДБА ($м^2$)	ОСНОВНА КЛАСА НА НАМЕНА	ДОЛЖИНА НА ТРАСА $L_{вк.} = L_{(траса Св.Николе - Велес)} + L_{(крак Св.Николе)}$ (м')
1	МАГИСТРАЛЕН ГАСОВОД	650848.1	Е1.10	27688.00м' + 383.00м' = 28071.00м'

Е1.10 – Припадни постројки и опрема – со површина од 0.55ха предвидена за изградба на припадните градби, постројки и опрема.

- ПЧС - Појдовна чистачка станица ПЧС (1 ком)
- БС - Линиска Блок Станица (2 ком)
- ПрЧС - Приемна чистачка станица (1 ком)
- ГМРС - Главно мерна редукциска станица (2 ком)
- Столбна ТС 10/0.4kV (2 ком)
- Издувна свеќа (3 ком)
- Ревизиона шахта за оптички кабел (26 ком)
- Бетонски столб со раставувач (1 ком)

Останати пропратна опрема:

- Доводи на струја
- Систем за катодна заштита
- Оптичка комуникациска мрежа

2.7) Површина за градење за планираните објекти со намена Е1.10 – **Припадни постројки и опрема**, **се формира со инфраструктурни градежни линии**, со нумерација, класа на намена на градбата и максимална висина.

Е1.10 - ПРИПАДНИ ГРАДБИ ОПРЕМА И ПОСТРОЈКИ								
Бр.на површ. за градба означена со инфраструктурна градежна линија - ИГЛ	ПОВРШИНА ЗА ГРАДБА ОЗНАЧЕНА СО ИНФРАСТРУКТУРНА ГРАДЕЖНА ЛИНИЈА - ИГЛ	ПОВРШИНА ЗА ГРАДБА ($м^2$)	КЛАСА НА НАМЕНА	ВИСИНА м'	КАТНОСТ	ВК.РАЗВ. ПОВРШ. ($м^2$)	ПРОЦЕНТ НА ИЗГРАД. %	КОЕФИЦ.НА ИСКОРИС. k
2	- ПРИЕМНА ЧИСТАЧКА СТАНИЦА СВ.НИКОЛЕ	640.00	Е1.10	12.0	П	450.00	100	1
3	- БЛОК СТАНИЦА СВ.НИКОЛЕ	209.00	Е1.10	12.0	П	209.00	100	1
4	- ИЗДУВНА СВЕЌА	9.00	Е1.10	12.0	/	9.00	100	1
5	- ГМРС 11 - СВ.НИКОЛЕ	1386.00	Е1.10	12.0	П	1386.00	100	1
6	- СТОЛБНА ТС 10/0.4 kV	25.00	Е1.10	12.0	/	25.00	100	1
7	- ИЗДУВНА СВЕЌА	9.00	Е1.10	12.0	П	9.00	100	1
8	- БЛОК СТАНИЦА ВЕЛЕС	228.00	Е1.10	12.0	П	180.00	100	1
9	- ИЗДУВНА СВЕЌА	9.00	Е1.10	12.0	/	9.00	100	1
10	- ПРИЕМНА ЧИСТАЧКА СТАНИЦА ВЕЛЕС	1218.00	Е1.10	12.0	П	1218.00	100	1
11	- ГМРС - ВЕЛЕС	1750.00	Е1.10	12.0	П	1750.00	100	1
12	- СТОЛБНА ТС 10/0.4 kV	25.00	Е1.10	12.0	/	25.00	100	1
13	- БЕТОНСКИ СТОЛБ СО РАСТАВУВАЧ	25.00	Е1.10	12.0	/	25.00	100	1
14 - 39	- РЕВИЗИОНИ ШАХТИ ЗА ОПТИЧКИ КАБЕЛ (дим.3.0м / 3.0м) (Вкупно 26 шахти)	26 x 9 = 234	Е1.10	/	/	234.00	100	1
	ВКУПНО	5767.00	Е1.10	12.0	П	5767.00	100	1

2.8) Во површините за градба (од 2 до 39) се предвидува изградба на објекти чија поставеност во површината за градба ќе се утврди со основен проект. Заради целосна флексибилност и поради комплексноста на намените процентот на изграденост и коефициентот на искористеност не се ограничуваат.

2.9) Максималната висина на **планираните објекти со намена Е1.10 – Припадни постројки и опрема е 12м**. Висината на објектите кои ќе се градат во предвидените површини за градба е условена од потребата за простор, намената и технолошкиот процес и истите ќе бидат утврдени во понатамошните фази со основен проект.

2.10) Висината на приземјето како и нултата плоча во однос на котата на тротоарот за сите градби е условена од намената на градбата и истата ќе се утврди во понатамошните фази на проектирање.

2.11) Се дозволува градење под земја во површините предвидени за градба.

2.12) Појасот широк 7м (3.5 m на една и друга страна од оската на гасоводот) ќе биде **предмет на трајна експропријација**, како и просторот околу површините за градба предвидени за Припадни градби опрема и постројки, кој ќе биде прецизно утврден по изработка на основните проекти и соодветни елаборати.

2.13) Бидејќи гасоводот претставува подземна линиска инфраструктура, по реализација на планските решенија согласно Правилникот за урбанистичко планирање (Сл.Весник на РСМ бр.225/20, 219/21 и 104/22) се дозволува земјиштето во коридорот предвиден за трасата на гасоводот, да се користи како земјоделско или друго земјиште доколку користењето не е спротивно на условите пропишани во Правилникот за технички услови и нормативи за безбеден транспорт на течни и гасовити јагленоводороди со магистрални нафтоводи и гасоводи и со нафтоводи и гасоводи за меѓународен транспорт (Сл.лист на СФРЈ бр.26/1985) (Сл.весник на РМ бр.18/97).

2.14) Во појасот широк 10м (5м на една и друга страна од оската на гасоводот која прецизно ќе биде дефинирана со понатамошна проектна документација), е забрането да се садат растенија чии корени достигаат длабочина поголема од 1 м, односно за кои е потребно земјиштето да се обработува подлабоко од 0.5м.
2.15) Евентуални штети на земјоделските култури кои би настанале при сервисирање и одржување на гасоводот во појасот од 7м (3.5 m на една и друга страна од оската на гасоводот која прецизно ќе биде утврдена со Основен проект) нема да се надоместуваат.
2.16) На места каде гасоводот минува низ земјоделски обработени површини, потребно е отстранетиот хумус да се врати за секоја земјоделска парцела пооделно како не би се нарушил претходно воспоставениот бонитет. По ова секоја парцела се рекултивира.
2.17) За изградба на магистралниот гасовод прво е потребно е расчистување на теренот, односно изградба на соодветен **пристапно манипулативен пат - сообраќајница** по должината на цевководот од гасоводот. Овој пат во суштина претставува работен манипулативно пристапен простор и истиот е неопходен по целата должина на трасата, во континуитет. Пристап до секоја градилишна подсекција ќе се обезбеди преку постојната патна мрежа во делот на пресекување со трасата или најблизок страничен пристап кон трасата со запазување на сите законски норми за регулација на привременио сообраќај, соодветно обележување на овие влезови и излези од градилиштето и обезбедување на сите дозволи од релевантни институции. Сите сообраќајни врски во рамки на опфатот ќе се дефинираат во следните фази на разработка со основен проект.
Инвеститорот е должен да добие дозвола од сопствениците на патиштата и локалните власти за користење на постоечките патишта и за изградба на нови пристапни патишта за потребите на работниот појас на гасоводот и други градежни локации.
2.18) Доводите на ел.енергија се предвидени преку СН подземен кабел од приклучното место до ново предвидените столбна трафостаница кои влегуваат во рамки на проектниот опфат.
2.19) Паралелно со цевката на гасоводот, во истиот ров, се предвидува поставување на оптичка кабловска линија, заради далечински пренос на податоци и управување со гасоводот и неговата катодна заштита;
2.20) Ако гасоводот поминува во близина на други објекти или е паралелен со тие објекти, растојанието не смее да биде:

- помало од 5м, од **регионални и локални патишта**, сметајќи од надворешниот раб на патниот појас;
- помало од 10м, од **магистрални патишта**, сметајќи од надворешниот раб на патниот појас;
- помало од 10м, од **автопатишта**, сметајќи од надворешниот раб на патниот појас;
- помало од 20м, од **железничка пруга**, сметајќи од границата на пружниот појас;
- помало од 30м, од **надземни делови на цевоводи**, сметајќи од надворешниот раб на патниот појас, односно од границата на пружниот појас, освен ако цевоводот е поставен на друмски или железнички мост;
- помало од 15м, од **индустриски колосеци**, сметајќи од оската на крајниот колосек;
- помало од 1м (мерено хоризонтално), од **градежни објекти**, сметајќи од темелите на објектот, под услов да не се загрозува стабилноста на објектот;
- помало од 50см, од **други подземни инсталации и мелиорациони објекти**, сметајќи од надворешниот раб на цевоводот до надворешниот раб на инсталацијата или објектот;
- помало од 10м, од **регулирани водотеци и канали**, сметајќи од ножицата на насипот.

- При **премин на реки потребно** е да се почитуваат следните правила:

- Пресечната точка на гасоводот и реката, да биде на прави и стабилни делови на реката;
- Нивото на врвот на гасоводот е најмалку 0,5м под нивото на најниската точка од дното на реката, но не помалку од 1,5 м под дното за време на поставувањето;
- На подводниот дел од гасоводот, премините каде постојат високи води и преку калливи површини (висока атмосферска вода), гасоводот треба да се заштити од испливување на површината;

- На локации каде што трасата на гасоводот се наоѓа во близина на други постојни цевоводи, инсталации или други објекти, работите треба да се изведуваат во согласност со сопственикот на инфраструктурата.
- Пред да започне градежна активност во близина постоечка подземна инфраструктура, вистинската позиција на инфраструктурниот вод треба да биде потврдена со истражни откопи со рачен ископ и според прецизно геодетско истражување, во консултација со сопствениците на водот. Доколку некоја инсталација е оштетена при откривањето, нејзината поправка во согласност со Сопственикот паѓа на товар на Изведувачот - само ако Сопственикот на инсталацијата претходно дал коректна информација за точната местоположба на истата. Доколку при изведбата се повреди некоја инсталација за која што претходно немало информации, а биле побарани, тогаш санацијата на истата паѓа на товар на Сопственикот на инсталацијата.
- Услов е кај сите вкрстувања и приближувања до електроенергетски објекти и инфраструктура, да се запазуваат законските прописи и работни норми и задолжително да се почитуваат заштитните појаси на електроенергетските објекти согласно мрежните правили за дистрибуција на ел.енергија. Доколку во опфатот е потребна промена или дислокација на електроенергетските објекти и инфраструктура, потребно е во договор со сопственикот на инсталацијата да се предвиди локација/траса за дислокација на објектите и инфраструктурата, а Инвеститорот е должен да ги надомести трошоците за дислокација.

2.21) Ако цевоводот се поставува **под сообраќајница со прокопување** на таа сообраќајница, тој се положува без заштитна цевка, со двојна антикорозиона изолација која мора да се изведе за 10m лево и десно сметајќи од надворешниот раб на патниот појас. Во ровот под сообраќајницата, цевоводот без заштитна цевка мора да биде положен во постилка од ситен песок дебела најмалку 15cm околу цевката. Дебелината на ѕидот на цевката на цевоводот мора да биде пресмета на сите надворешни сили до чие дејство може да дојде.

- Ако цевоводот се поставува **под сообраќајница со дупчење** на ров под таа сообраќајница, мора да се употреби заштитна цевка со соодветна цврстина и со пречник кој е најмалку за 100mm поголем од надворешниот пречник на цевоводот.

Должината на заштитната цевка на цевоводот под сообраќајница кај **јавни патишта** мора да биде поголема од широчината на коловозот за по 1m од едната и од другата страна, сметајќи од надворешниот раб на патниот појас, а кај **железничката пруга** должината на заштитната цевка мора да биде поголема од широчината на пругата за по 5m и од едната и од другата страна, сметаќи од оската на крајниот колосек, односно за по 1m, сметајќи од ножето на насипот.

- при разминување со атарски патишта, потребно е да се обележи ископаниот ров, како и делот од работниот појас со безбедносна лента за предупредување. Притоа потребно е да се обезбеди алтернатива на патот (девијација) со цел да не дојде до прекин на возилата што се движат на тој дел-најчесто земјоделска механизација.
- при разминување со асфалтни патишта со прекопување, потребно е да се обезбеди дозвола за времен сообраќаен режим и согласно истиот да се изврши обележување на трасата и на патот, како и поставување на соодветна патна сигнализација за намалување на брзина, работа на пат, пренасочување и сл.

- при разминување со хоризонтално бушење (магистрални патишта, автопати, железници и сл), потребно е да се обезбедат и соодветно да се обележат со предупредувачка лента градежните помошни јами на влез и на излез на бушењето.Покрај горенаведеното, потребно е да се споведуваат сите мерки за безбедност и заштита при работа.

2.22) При вкрстување на гасовод со **сообраќајници, водотеци и канали**, аголот меѓу оската на цевоводот и оската на пречката мора да изнесува меѓу 90° и 60°. За да се изведе вкрстување под агол помал од 60° мора да се прибави согласност од надлежните органи. При вкрстување со железничка пруга не е дозволен агол помал од 60°.

2.23) Доколку при изградба на магистралниот гасовод, се зафатат или оштетат постојни **водостопански објекти**, Носителот на согласноста е должен на своја сметка да ги доведе во првобитна функционална состојба.

2.24) Доколку при изградба на магистралниот гасовод настанат штети од поплави, за кој причинител е изградбата на магистралниот гасовод, Носителот на согласноста е должен тоа да го реши и надомести на своја сметка.

2.25) По завршување на градењето на објектите, целиот отпаден и помошен материјал што бил потребен при изградба да се однесе надвор од речните корита, за да не дојде до нарушување на режимот на течењето а природната околина да се доведе до првобитната состојба.

2.26) Со изградба на магистралниот гасовод **да не се нарушува функционалноста на отворените канали и речни корита**. На места каде трасата на гасоводот се пресекува со водни препреки, да се предвиди изведба на времени пропусти од челични цевки со пропусна моќ за веројатна појава на води минимум еднаш во 2.5 години, низ кои ќе се пренасочува водата од преминот. Да се обрне внимание да нема прекин на водниот тек. На места каде водните препреки се пресечени, треба да бидат поставени огради за заштита на животната средина за да се избегне навлегување на земја во водниот тек како резултат од градежните активности.

2.27) Доколу се утврди дека во текот на изградбата на магистралниот гасовод, Носителот на согласноста не се придржува кон условите содржани во Водостопанската согласност, Министерството за животна средина и просторно планирање ќе донесе решение за запирање на работите и ќе се определи рок за прилагодување кон условите содржани во согласноста.

2.28) Урбанистичкиот проект може да се спроведува со основни проекти. Бидејќи се работи за проектни решенија, сите елементи дадени во урбанистичкиот проект се менливи доколку проектите од пониско ниво (основни и изведбени) покажуваат поправдани, поекономични или условени од аспект на времена реализација на решенија.

2.29) Доколку нарачателот на планот утврди потреба може да се прават промени на Урбанистичкиот проект. Сите евентуални измени по одобрувањето на оваа проектна документација, како и на линиското водење на магистралниот гасовод, кои се во границата на проектниот опфат на коридорот за магистрален гасовод ќе се прават **со урбанистички проект**.

2.30) При изготвување на проектните решенија за реализација на проектот како и при самата изградба **да се почитуваат мерките за заштита на животната средина и природата** согласно важечката законска регулатива.

2.31) Доколку при изработка на проектната документација од пониско ниво или при уредување на просторот се дојде до нови одредени сознанија за природно наследство кое би можело да биде загрозено со изведба на конкретната инфраструктура, потребно е да се предвидат соодветни мерки за заштита на природното наследство.

2.32) Одредбите за уредување на просторот и графичките прилози се составен дел на Проектот и имаат дејство само врз градителската активност која ќе следи по стапување на сила на Урбанистичкиот проект.

2.33) Доколку при изведувањето на земјаните работи се наиде на археолошки артефакти односно дојде до откривање на материјални остатоци со културно - историска вредност, ќе се постапи во согласност со член 65 од Законот за заштита на културно наследство („Службен весник на Република Македонија" број 20/04, 115/07, 18/11, 148/11, 23/13, 137/13, 164/13, 38/14, 44/14, 199/14, 104/15, 154/15, 192/15 и 29/16) односно веднаш треба да се запре со отпочнатите градежни активности и да се извести надлежната институција за заштита на културно наследство, според член 129 од Законот.

2.34) Начинот на изведување на инфраструктурата треба во целост да биде во согласност со изработената техничка документација и пропишаната градежна регулатива.

2.35) Сите услови за изградба на просторот во рамките на третираниот проектен опфат кои не се опфатени во приложените услови за изградба на просторот од оваа проектна документација да бидат во согласност со Законот за урбанистичко планирање (Сл. весник на РСМ бр.32/20 и 111/23); Закон за Градење (Сл. весник на Република Македонија" бр. 130/09, 124/10, 18/11, 36/11, 54/11, 13/12, 144/12, 25/13, 79/13, 137/13, 163/13, 27/14, 28/14, 42/14, 115/14, 149/14, 187/14, 44/15, 129/15, 217/15,226/15, 30/16, 31/16, 39/16, 71/16, 132/16, 35/18, 64/18 и 168/18 и (Сл. весник на Р.С Македонија бр. 244/19, 18/20, 279/20, 227/22 и 111/2023); и Правилникот за урбанистичко планирање (Сл. весник на РСМ бр.225/20, 219/21, 104/22 и 99/23);

2.36) Доколку при реализацијата на Урбанистичкиот проект потребни се одредени измени на Идеен проект или е потребно усогласување на Идејниот проект со Законот за градење, се изработува Идеен проект во согласност со урбанистичките параметри од овој Урбанистички проект и во согласност со законската регулатива од областа на градењето.

2.36) Пред отпочнување со изведбата, Изведувачот на работите е должен да изработи Програма со динамика за изведување на работите и истата да биде одобрена од Надзорот.

2.37) При реализацијата на планските решенија, при разработка на проектната документација и при изградба, треба да се почитуваат сите услови што се добиени од Јавните комунални претпријатија и институции кои се дадени како прилог на оваа планска документација

2.38) Како составен дел од овие детални услови за проектирање и градење се и наводите од **ЗАКЛУЧНИТЕ СОГЛЕДУВАЊА од Условите за планирање на просторот со тех.бр. Y06121 од август 2021 со Решение за УПП бр. УП1-15 1364/2021 и Дополна на услови за планирање на просторот со тех.бр. Y06121i од февруари 2025 со Решение за дополна на УПП бр.15-1066/2 24.03.2025**.

Економски основи на просторниот развој

Природниот гас е еден од енергенсите кој се користи за задоволување на енергетските потреби како на домаќинствата, така и на деловниот сектор, во кој покрај комерцијалните субјекти како голем потрошувач и корисник на овој ресурс се јавува индустрискиот сектор. Во тој контекст изградбата на магистрален гасовод за делница Св. Николе-Велес ќе биде во функција на квалитетно задоволување на енергетските потреби на деловните корисници од тоа подрачје со еколошки одржлив енергенс.

Согласно определбите на Просторниот план на Република Македонија, идниот развој и разместеноста на производните и услужни дејности треба да базира на примена на принципите и стандардите за заштита на животната средина, особено нивна превентивна примена и спречување на негативните влијанија врз животната и работна средина.

Користење и заштита на земјоделско земјиште

Согласно Просторниот план на Република Македонија просторот на Републиката е поделен во 6 земјоделско стопански реони и 54 микрореони. Предметната локација припаѓа на на Медитерански или Повардарски земјоделско стопански реон поделен на Јужно медитерански со 2 микрореони и Централно-медитерански со 10 микрореони.

При изработка на предметната документација, неопходно е воспоставување и почитување на ефикасна контрола на користењето и уредување на нормите и стандарди за градба. Меѓу приоритетните определби на Просторниот план е заштитата на земјоделското земјиште, а особено стриктното ограничување на трансформацијата на земјиштето од I-IV бонитетна класа за неземјоделско користење, како и зачувување на квалитетот и природната плодност на земјиштето.

Шуми и шумско земјиште

Со цел да се отпочне реверзибилен процес, на враќање на шумата во терените каде таа некогаш постоела, и да се остварат оптимални користи од земјиштето и биолошките капацитети во шумарството, неопходно е: навремено изведување на одгледувачките и обновителните зафати со однапред одреден годишен изведбен план и програма; апсолутна предност да се дава на површините со изразена ерозија и терените во непосредните сливови на вештачките акумулации; пошумувањето на голините со автохтони видови на дрвја, особено околу изворите на вода предвидени за каптирање и да се врши пошумување на голините и земјоделските површини, покрај фреквентните патишта, заради заштита од зголемениот степен на загаденост.

Водостопанство и водостопанска инфраструктура

За водоснабдување на населените места во Источна Македонија изграден е хидросистемот „Злетовица" од кој се водоснабдуваат жителите во општините Кратово, Пробиштип, Штип, Свети Николе, Карбинци и Лозово. Со целосна изградба на ХС „Злетовица" ќе се овозможи и наводнување на 3.100 ha обработливи површини и годишно производство на електрична енергија од 56,80x106 kWh. При изработката на планската документација да се утврди точната местоположба на линиската инфраструктура и придружните објекти кои се дел од ХС „Злетовица" и соодветно на тоа да се предвидат заштитни мерки со кои ќе се овозможи непречено функционирање на овој значаен систем.

Трасата на гасоводот во ВП „Средна и Долна Брегалница" минува низ обработливо земјиште каде се изградени системи за наводнување и одводнување кои покриваат површина од 25.758 ha. За планскиот период се предвидува во ова ВП да се наводнуваат вкупно 49.069 ha, од кои 1.000 ha од системот „Мавровица – Свети Николе". При изработката на планската документација да се одреди точната местоположба на постоечките и планираните системи и соодветно на тоа да се предвидат мерки за заштита за непречено функционирање на водостопанската и енергетската инфраструктура.

Една од основните цели дефинирани со Просторниот план на Република Македонија е континуирано и долгорочно обезбедување на квалитетна вода за потрошувачите. Бидејки Источниот Регион на Републиката е посиромашен со вода, со ППРМ предвидено е изградба на регионален водостопански систем (РВС) „Треска", со кој ќе се зафаќаат води од сливот на реката Треска и ќе се транспортират кон Источна Македонија, односно ќе се покриваат потребите во ВП „Скопје", „Пчиња", „Средна и Долна Брегалница" и „Струмичко Радовишко". Коридорот на регионалниот водоснабдителен систем минува низ Општина Свети Николе, но точната трасата на овој РВС ќе биде дефиниран со идна проектно техничка и урбанистичко планска документација.

Трасата на гасоводот минува низ сливови на помали времени водотеци, а позначаен водотек преку кој минува е Светониколска Река. При изработката на планската

документација и нејзината реализација да се применуваат мерки со кои ќе се заштити сливот на реката од појава на ерозија, порои и лизгање на земјиштето, односно да се избегнува деградирање на просторот преку сечење на дрва, уништување на вегетацијата, менување на пејсажот и сл.

Енергетика и енергетска инфраструктура

- Предвидената траса за поставување на магистрален гасовод на делница Св.Николе – Велес, се вкрстува со постојните преносни електроенергетски далноводи: Велес - Штип, Велес - Овче Поле и Велес - ХИВ (на 110kV) како и Дуброво – Скопје 4 (на 400kV) заради што при изработка на урбанистичката и проектна документација треба да се почитуваат: "Законот за енергетика" (Службен весник на РМ број 96/2018, членови 203 и 204), "Правилник за изградба на надземни електроенергетски водови со номинален напон од 1kV до 400kV" (Службен лист на РМ бр.30/2021 год.).
- Трасата на изведениот нафтовод Скопје - Солун се вкрстува со предвидената траса за поставување на магистрален гасовод на делница Св.Николе – Велес заради што при изработка на урбанистичката и проектна документација треба да се почитуват позитивните закони и правилници.

Трасата на планираниот гасовод ја тангира делница – 8 од јужната страна. При изработка на урбанистичката и проектна документација треба да се почитуват позитивните закони и правилници.

- Проширувањето на гасоводниот систем со градба на нови магистрални водови како и пратечка секундарна мрежа во градовите и другите населени места, ќе ја подобри комуналната опременост и можноста за избор на различни видови енергенси на корисниците.

Урбанизација и мрежа на населби

Изградба на магистрален гасовод на делница Св.Николе – Велес, би требало да предизвика позитивни импулси и ефекти врз целото непосредно окружување од аспект на повисока организација, инфраструктурна опременост и уреденост на просторот и се разбира економски ефекти во иницирање и интензивирање на стопанските дејности, остварување подобри резултати и позитивни ефекти врз локалната и национална економија, со максимално почитување и вградување на нормативите и стандарди за заштита на животната средина.

Домување

Иницијативата за изградба на магистрален гасовод на делница Св. Николе – Велес, овозможува понуда на услуги во функција на поквалитетен стандард на домување во случајот употреба на еколошки поприфатливо гориво кое со својот хемиски состав и висока калорична моќ, представува одлична замена за нафтата, нејзините деривати, јагленот и другите цврсти горива а истиот ке се користи освен за потребите во стопанството и во зоните со намена домување во населените места.

Јавни функции

Доколку трасата за изградба на магистралниот гасовод делницата Св. Николе – Велес, доколку поминува низ населено место и тоа во непосредна близина на локации со намена за јавни функции, (образование, култура, здравство, спорт и рекреација), да се почитува соодветната важечката законска регулатива.

Индустрија

Реализацијата на предметната документација и изградбата на магистралниот гасовод за делница Св.Николе-Велес ќе биде во функција на унапредување на енергетскиот сектор и согалсно планските определби треба да бидат применети стандардите за заштита на животната средина.

Сообраќајна инфраструктура

Според Просторниот план на Република Македонија автопатската и магистрална патна мрежа релевантна за предметниот простор е:

А1 (М-1) - (Граница со Србија - ГП Табановци – Куманово – Велес – Неготино -Демир Капија – Гевгелија - граница со Грција - ГП Богородица и делница Градско-Прилеп-врска со А3);
А3 (М-5) - (Крстосница Требениште-врска со А-2-крстосница Подмоље-Охрид-Косел-Ресен-Битола-Прилеп-Велес-Штип-Кочани-Делчево-граница со Бугарија-граничен премин Рамна Нива), делница Битола-крстосница Кукуречани-граница со Грција-граничен премин Меџитлија-делница Косел-врска со А-3-Охрид-граница со Албанија-граничен премин Љубаништа);
А4 (М-4) - (Граница со Косово-ГП Блаце-крстосница Стенковец-обиколница Скопје-Петровец-Миладиновци-Свети Николе-Штип-Радовиш-Струмица-гр.со Бугарија-ГП Ново Село).
Релевантни регионални патни правци за предметната локација, според Просторниот план на Република Македонија, влегуваат во групата на регионални патишта "Р1" и се со ознака:
Р1312 - (Врска со А3-Крива круша-Велес-Извор-Прилеп-врска со Р1303);
Р1204 - (Куманово-врска со А2-Свети Николе-Овче Поле-врска со А3-Кадрифаково-Штип-Софилари-врска со А4).
При изработка на планската документација од аспект на безбедноста во Патниот сообраќај да се почитува релевантната законска регулатива од областа на Сообраќајот, како и важечките Законски и подзаконски акти кои ја допираат оваа област.
При планирање да се почитува Законот за јавни патишта („Службен весник на Република Македонија” број 84/08, 52/09, 114/09, 124/10, 23/11, 53/11, 44/12, 168/12, 163/13, 187/13, 39/14, 42/14, 166/14, 44/15, 116/15, 150/15, 31/16, 71/16 и 163/16, 152/15, 31/16 и 163/16).
При планирање да се почитува заштитна зона на патот, согласно Законот за јавни патишта („Службен весник на Република Македонија” број 84/08, 52/09, 114/09, 124/10, 23/11, 53/11, 44/12, 168/12, 163/13, 187/13, 39/14, 42/14, 166/14, 44/15, 116/15, 150/15, 31/16, 71/16 и 163/16).
Според Просторниот план на Република Македонија, железничката мрежа релевантна за предметниот простор е во групата на регионални железнички линии:

- Велес - Штип;
- Куманово – Штип - Струмица (планирана железница).

При планирање на локацијата да се почитува Законот за железничкиот систем („Службен весник на Република Македонија” број 91/13-пречистен текст, 163/13, 42/14, 130/14, 152/15, 31/16, 178/16, 64/18) и Законот за сигурност во железничкиот систем („Службен весник на Република Македонија” број 48/10, 23/11, 53/11, 158/11, 137/13, 163/13, 42/14, 166/14, 147/15, 193/15, 31/16, 52/16, 63/16, 71/16, 35/18, 64/18 и 22/20).
Предметната локација се наоѓа во заштитната зона на карго аеродром Штип и заштитната зона на леталиште Каратманово. При изработка на предметната документација, од аспект на безбедноста на воздушниот сообраќај, да се почитува заштитната зона на аеродромот, како и важечките Законски и подзаконски акти кои ја допираат оваа област.

Радиокомуникациска и кабелска електронско комуникациска мрежа

Локацијата за изградба на магистрален гасовод на делница Св.Николе – Велес, нема конфликт со постојните и планирани радиокомуникациски и кабелски електронско комуникациски мрежи.

Преку кабелските електронски комуникациски мрежи, на крајните корисници треба да им се обезбеди сигурен пренос на јавни електронски комуникациски услуги со задоволување на одредени општи и посебни услови за квалитет, во согласност со Законот за електронските комуникации и препораките за обезбедување на одредено ниво на квалитет на пренос.

Заштита на животна средина

Со цел да се обезбеди заштита и унапредување на животната средина при при изградбата на магистрален гасовод на делница Св.Николе – Велес, потребно е да се почитуваат одредбите пропишани во законската регулатива од областа на заштита на животната средина и подзаконските акти донесени врз нивна основа.

- Да се внимава да не дојде до искористување на земјиштето на начин и обем со кој би се загрозиле неговите природни вредности.
- Да се превземат активности за намалување на бучавата и вибрациите од опремата, со цел да се избегнат негативните ефекти од бучавата и да се почитуваат пропишаните гранични вредности за дозволено ниво на бучава во животната средина.
- Потенцијалната ерозија на земјиштето треба да се спречи со што е можно побрзо завршување на земјените активности, покривање на оклниот терен со вегетација и оградување на нагибите.
- Озеленување на површините во непосредна близина на трасата (со автохтони видови), со цел да се добие разновиден и богат пејзаж во една просторно – естетска и фунционална целина.

Помошните и пратечките градежни објекти (магацински објекти за материјали, алати и гориво и др.помошни објекти), кои ќе се користат во фазата на изградба треба да бидат лоцирани на поголеми растојанија од коритата на водотеците и површините под шуми, квалитетни земјоделски површини, населени места и заштитено и предложено за заштита природно наследство.

- Да се следи и контролира присуството на загадувачки материи во воздухот со цел да се одржи квалитетот на воздухот во граници на дозволените нивоа на емисии.
- Создавачите на отпад се должни во најголема можна мера, да го избегнат создавањето на отпад и да ги намалат штетните влијанија на отпадот врз животната средина, животот и здравјето на луѓето.
- Евентуалниот отпад што може да се формира во тек на изградбата и експлоатациониот период треба да се депонира организирано со контролиран транспортен систем во постојната депонија.
- Создавачот и/или поседувачот на отпадни материи и емисии ги сноси сите трошоци за санација на евентуално предизвика¬ните нарушувања во животната средина.
- Да се избегне губење, модификација и фрагментација на живеалишта и прекумерно искористување на природните богатства, со цел да се намалат или целосно елиминираат негативните последици врз стабилноста на екосистемите.

Заштита на природно наследство

<u>Согласно Студијата за заштита на природното наследство, изработена за потребите на Просторниот план на Република Македонија, на просторот кој е предмет на разработка за изградба на магистрален гасовод на делница Св.Николе – Велес, нема регистрирано ниту евидентирано природно наследство.</u>

Доколку при изработката на предметната документација или при уредување на просторот се дојде до одредени нови сознанија за природно наследство кое би можело да биде загрозено со урбанизацијата на овој простор, потребно е да се предвидат

соодветни мерки за заштита на природното наследство согласно Законот за заштита на природата.

Заштита на културно наследство

Согласно податоците од Експертниот елаборат за заштита на културното наследство и Археолошката карта на Република Македонија, на подрачјето на катастарските општини Ерџелија, Свети Николе и Велес има евидентирани недвижни споменици на културата и археолошки локалитети.

При изработка на документацијата од пониско ниво да се утврди точната локација на евидентираното и регистрираното културно наследство и во таа смисла да се применат соодветните плански мерки за заштита на истото.

Доколку при изведување на земјаните работи се наиде на археолошки артефакти, односно дојде до откривање на материјални остатоци со културно-историска вредност, потребно е да се постапи во согласност со постоечката законска регулатива (Закон за заштита културното наследство - „Службен весник на Република Македонија" број 20/04, 115/07, 18/11, 148/11, 23/13, 137/13, 164/13, 38/14, 44/14, 199/14, 104/15, 154/15, 192/15, 39/16 и 11/18,20/19) и законски и подзаонски акти кои ја допираат оваа област, односно веднаш да се запре со отпочнатите градежни активности и да се извести надлежната институција за заштита на културното наследство.

Туризам и организација на туристички простори

Предметната локација за која што се наменети Условите за планирање, припаѓа на: Брегалнички туристички регион со 9 туристички зони и 29 туристички локалитети и на Средно-Вардарски туристички регион во кој се утврдени 6 туристички зони и 24 туристички локалитети. Низ ова подрачје минува транзитен туристички коридор.
Согласно поставките на Концептот и критериумите за развој и организација на туристичката дејност, за непречен развој на вкупната туристичка понуда на ова подрачје, се препорачува, при идната организација на стопанските дејности да се почитуваат критериумите за заштита и одржлив економски развој.

Заштита од воени разурнувања, природни и техничко - технолошки катастрофи

Локацијата за која се наменети условите за планирање на просторот за за изградба на магистрален гасовод на делница Св.Николе – Велес, се наоѓа во простори со висок степен на загрозеност од воени дејства и индиректно загрозени простори од воени дејства. Според тоа во согласност со Законот за заштита и спасување, задолжително треба да се применуваат мерките за заштита и спасување.
Задолжителна примена на мерки за заштита од пожар.
Согласно Просторниот план на Република Македонија, локацијата за изградба на магистрален гасовод, делница Ав.Николе – Велес, Општина Велес се наоѓа во потенцијална зона на свлечишта, да се предвидат соодветни мерки за заштита согласно законската регулатива.
Анализираниот простор се наоѓа во подрачје каде се можни потреси со јачина до VIII степени по МКС, што наметнува задолжителна примена на нормативно-правна регулатива, со која се уредени постапките, условите и барањата за постигнување на технички конзистентен и економски одржлив степен на сеизмичка заштита, кај изградбата на новите објекти.

Насоки за потребата од спроведување на Стратегиска оцена на влијанието врз животната средина

При донесувањето на Одлука за спроведување или Одлука за не спроведување на стратегиска оцена за предметната документација за изградба на магистрален гасовод на делница Св.Николе – Велес, задолжително да се земат во предвид насоките за потребата од спроведување на Стратегиска оцена на влијанието врз животната средина како и претходно наведените забелешки и заклучоци од секторските области опфатени со Просторниот план на Република Македонија.

3. ОДРЕДБИ ЗА СПРОВЕДУВАЊЕ НА ПРОЕКТНОТО РЕШЕНИЕ СОГЛАСНО МИСЛЕЊА И ПОДАТОЦИ ОД НАДЛЕЖНИ СУБЈЕКТИ ОД ЧЛЕН 47 ОД ЗАКОНОТ ЗА УРБАНИСТИЧКО ПЛАНИРАЊЕ

Во продолжение се цитирани податоци, информации и мислења добиени од надлежните институции и јавни претпријатија а кои се однесуваат на просторот кој е предмет на Урбанистички проект вон опфат на урбанистички план за инфраструктура за Магистрален гасовод, Делница: Свети Николе – Велес. **Со сина боја се означени позитивните мислења односно согласности.**

- **АД Водостопанство на РСМ – Скопје**, допис бр. 11-787/3 од 10.06.2024 год.

  АД Водостопанство има свои објекти и инфраструктура. Во предметниот опфат водостопанската инфраструктура се вкрстува со трасата на гасоводот. Десен магистрален канал од хидросистемот Брегалница, цевководот кој ги поврзува секундарните цевководи дел од ZG 24 (кој се обележани во прилогот со ознака GC-igz, RC-9gz и RC - 10gz), суводолица 1, примарен цевковод GC-3 дел од ZG 24, секундарен цевковод RC-123 дел од ZG24 и GC -3 Ddz, суводолица 2, секундаен цевковод RC-12dzдел од ZG 24, Св. Николска река, секундарен цевковод RC-10 дел од ZG 25 и десен магистрален канал од хидросистемот Брегланица.
  На просторот над цевководите треба да има заштитен коридор (поради одржување на истиот) со ширина од по 3,0 м од левата и десната страна (вкупно 6м) од осовината на цевководот. На местата каде се вкрстува подземниот кабелски вод со водостопанската инфраструктура треба да се изготват соодветни технички решенија.
  Поради одржување на овие одводни канали и суводолици просторот од левата и десната косина на каналот трба да има заштитни коридори со шириа од по 3,0 метри од едната косина на каналот и 6,0 метри другата косина на каналот. На местата каде се вкрстува гасоводот со водостопанскта инфраструктура треба да се изготватсоодветни технички решенија со соодветни законски регулативи и да се земе во предвид хидрологијата на сливното подрачје кај суводолиците и реката Светиниколска бидејќи станува збор за гасовод.
- **АД Водостопанство на РСМ – Скопје**, допис бр. 11-1795/3 од 25.10.2024 год.

  Во врска со вашето барање бр.0801-201 од 05.09.2024 за изработка на Урбанистички проект вон опфат на урбанистички план за инфраструктура за Магистрален гасовод, делница: Свети Николе – Велес, АД Водостопанство на РСМ во државна сопственост – Скопје, **нема забелешки и го прифаќа изработувањето на Урбанистисчкиот проект**.
- **Јавно претпријатие за извршување на водостопански дејности Хидросистем „Злетовица" - Пробиштип** со бр. 03-299/2 од 23.05.2024 год.

  Доставено известување дека ЈП ХС Злетовица – Пробиштип на овој потег на (стационажа на гасовод 1+625 – 1+650) има подземен полиестерски цевковод DN 460 за водоснабдување на општина Свети Николе и на (стационажа на гасовод 6+300 – 6+325) има подземен полиестерски цевковод DN 200 за водоснабдување за општина Лозово, над кој е поставено ПВЦ црево Ø32 во кое е провлечен оптички

кабел, со плански опфат од по 10 метри лево и десно од осовината на цевката, во делот каде што е наведено во Вашето барање за Урбанистички проект вон опфат на урбанистички план за инфраструктура за Магистрален гасовод, Делница: Св.Николе-Велес, Општина Св.Николе, Општина Лозово и Општина Велес.

- **Јавно претпријатие за извршување на водостопански дејности Хидросистем „Злетовица" - Пробиштип** бр. 03-518/2 од 13.09.2024 год.
  Ве известуваме дека ЈП ХС Злетовица - Пробиштип **доставува позитивно мислење и согласност за разминување на гасоводот со нашата инфраструктура** во врска со Урбанистички проект вон опфат на урбанистички план за инфраструктура за Магистрален гасовод ,Делница: Свети Николе-Велес општина Св.Николе, општина Лозово и општина Велес.
  Напомена: ЈП ХС Злетовица на овој потег има подземен полиестерски цевковод DN 460 за водоснабдување на општина Свети Николе и подземен полиестерски цевковод DN 200 за водоснабдување на општина Лозово (кои се под притисок). Над цевководите е поставено ПВЦ црево 032 во кое е провлечен фибер-оптички кабел. Планскиот опфат е по 10 метри лево и десно од осовината на цевката.
  Потребно е изведувачот во текот на изградбата да превземе максимална заштита на цевките за водоснабдување и оптичкиот кабел за да не се наруши водоснабдувањето на општините Свети Николе и Лозово. Исто така, изведувачот е должен во текот на изградбата навреме да ја информира ЈП ХС Злетовица за своите активности за да се обезбеди присуство на наши стручни лица. Доколку во текот на изградбата дојде до оштетување на нашите објекти одговоронста за нивна санација ќе биде на товар на изведувачот.
- **ЈКП Комуналец Св.Николе** бр.0306/18/53-2 од 09.04.2024 год.
  Во врска со барањето бр.0801-75 од 02.04.2024 год. За добивање на податоци и информации за изготвување на „Урбанистички проект за изведба на гасоводен систем, Делница Свети Николе – Велес" – вон град, Општина Св.Николе, Ве известува дека на бараниот потег немаме водоводна и канализациона мрежа.
- **ЈКП Комуналец Св.Николе** 0306-18/92-2 од 11.06.2025
  Известува дека даваат позитивно мислење.
- **А1 Македонија бр. 11-2594/1 од 05.04.2024**
  Во рамки на проектниот опфат на планираниот гасовод имаат постојни телекомуникациски подземни инсталации.
- **А1 Македонија** 11-2942/1 од 28.05.2025год.
  Известува дека издаваат позитивно мислење.
- **АЕК бр.1404-1414/2 од 26.04.2024**
  Во рамки на проектниот опфат на планираниот гасовод има постоечки електро телекомуникациски мрежи.
- **Македонски Телеком АД - Скопје, бр. 61075 од 05.04.2024**
  Во рамки на проектниот опфат на планираниот гасовод има постоечка инфраструктура нивна сопственост.
- **Македонски Телеком АД - Скопје** 71482 од 28.05.2025год.
  Известува дека издаваат позитивно мислење.
- **ДЗС - Подрачна единица ВЕЛЕС бр. 09-89/2 од 09.04.2024**
  во рамки на проектниот опфат на планираниот гасовод не располага ниту има податоци за постоечка или планирана инсталација или инфраструктура.
  Исто така, во прилог на дописот, ДЗС - Велес доставува претходни услови за заштита и спасување кои согласно Законот за заштита и спасување (Сл.весник на Р.М. бр. 93/12 – пречистен текст, 41/14, 129/15, 71/16, 106/16), Процената на загрозеност на опфатот за кој се однесува планската документација, Уредбата за начинот на применување на мерките за заштита и спасување при планирање и уредување на просторот и населби, во проектите и изградбата на објектите, како и

учество во техничкиот преглед (Сл.весник на Р.М. бр.105/05) и дуги прописи кои ја регулираат оваа област.

Во комплексот на мерките од превентивен карактер, задолжително да се опфатат следниве мерки за заштита и спасување:

1.При изработка на урбанистичките планови и техничко-проектна документација за комерцијални и деловни објекти да се предвидат и пропишаните мерки за заштита од пожари, експлозии и опасни материи согласно Законот за заштита и спасување (Сл.весник на Р.М. бр.93/12 - пречистен текст, 41/14, 129/15, 71/16, 106/16), Законот за пожарникарство - пречистен текст (Сл.весник на Р.М. бр.168/17) и другите позитивни прописи со кои е регулирана оваа проблематика. Уредбите и постојките треба да се изведуваат на начин да не преставуваат опасност за предизвикување на пожари и експлозии;

Во однос на заштитата од пожари, во наведената документација да се реши и громобранската инсталација, со цел да нема појава на зголемено пожарно оптоварување.

2.Заштита и спасување од урнатини како превентивна мерка се утврдува во урбанистичките решенија во текот на планирањето на просторот, урбанизирање на населбите и изградбата на објектите. Во урбанистичките решенија се утврдува претпоставениот степен на урнатини, нивниот однос спрема слободните површини и степенот на проодност на сообраќајниците. При проектирањето да се води сметка да не се создаваат тесни грла на сообраќајниците, зони на тотални урнатини и предвидување на депонии за складирање на градежен шут. Заштитата од урнатини се обезбедува со изградба на оптимални отпорни објекти согласно сеизмиолошката карта на Р.С.Македонија, изградени со помала количина на градежен материјал и релативно помали тежини;

3.Мерката за заштита и спасување од поплави, уривање на брани и други атмосферски непогоди да се предвиди и пропише согласно Законот за заштита и спасување (Сл.весник на Р.М. бр.93/12 - пречистен текст, 41/14,129/15, 71/16,106/16), и другите позитивни прописи со кои е регулирана оваа област;

4.Евакуацијата како мерка за заштита и спасување да се предвиди и пропише согласно горенаведената законската регулатива;

5.Заштита и спасување од лизгање и свлекување на земјиштето исто така да се предвиди и пропише согласно законската регулатива.

При изработката на Основниот проект, со оглед на конфигурацијата на теренот, ако истиот преставува можно настанување на свлекување на земјиштето, потребно е да се изготви елаборат од извршените геомеханички, геолошки и хидротехнички испитувања.

6. Радиолошка, хемиска и биолошка заштита како мерка за заштита и спасување да се предвиди и пропише согласно Законот за заштита и спасување (Сл.весник на Р.М. бр.93/12 - пречистен текст, 41/14,129/15,71/16,106/16).

Согласно Процената на загрозеност од природни непогоди и други несреќи на опфатот за кој се однесува урбанистичкиот проект, а имајки ги предвид одредбите од Законот за заштита и спасување (Сл.весник на Р.М. бр.93/12 - пречистен текст, 41/14, 129/15,71/16,106/16), може да се вградат и други мерки за заштита и спасување.

Исто така, при проектирањето, да се имаат предвид одредбите од Правилникот за мерки за заштита и спасување од пожари, експлозии и опасни материи (Сл. весник на Р.М. бр.231/20), како и обврската при изградба на објекти да се изготвува техничка документација - елаборат за заштита од пожари, експлозии и опасни материи кој е дел од процесот за добивање на одобрение за градење.

Откако ќе ги разработите и вградите условите и мерките за заштита и спасување на „ Урбанистички проект за вон опфат на урбанистички план за инфраструктура за магистрален гасовод делница Свети Николе-Велес.„истиот да го доставите до

Дирекцијата за заштита и спасување Подрачно одделение Велес ,за да добиете мислење за застапеност на мерките за заштита и спасување.

- **ДЗС - Подрачна единица ВЕЛЕС** бр.09-194/2 од 08.07.2025год.
  Констатирано е дека планските мерки за заштита и спасување се соодветно вградени и опфатени како што е во согласност со Законот за заштита и спасување (Сл.весник на Р.М. бр.93/12-пречистен текст, 41/14, 129/15, 71/16, 106/16) и врз основа на што ДЗС ПО Велес дава позитивно мислење.
- **ЕСМ АД ЕЛЕКТРАНИ НА СЕВЕРНА МАКЕДОНИЈА - СКОПЈЕ** допис бр. 08-2636/2 од 30.04.2024 год. - во кој е наведено дека согласно Префизибилити студијата за Вардарска долина, од 2017год. се планирани идните локации на ХЕЦ ВЕЛЕС, ХЕ Бабуна и ХЕ Згрополци 1. Согласно процедурата следи изработка на Физибилити студија за проектот, при што е возможна промена на микролокацијата на ХЕЦ и ХЕ;
  Во прилог се доставени: графички прилог од идна ХЕЦ ВЕЛЕС и микролокации за идни ХЕЦ согласно Префизибилити студија;
- **ЕСМ** 08-1603 од 29.05.2025год.
  Констатира дека не постои дистрибутивна мрежа со која управува и е надвор од од мрежно покривање.
- **ЕСМ** 08-3603/1 од 02.06.2025 год.
  Известуваат дека во близина на проектниот опфат согласно Префизибилити студијата за Вардарска долина, изработена од 2017год., е планирана идната локација на ХЕЦ Велес, ХЕЦ Бабуна и ХЕЦ Згрополци 1.
- **ЕВН Електродистрибуција ДООЕЛ Скопје со бр.10-23/105 од 09.04.2024 год.**
  Во врска со Вашиот допис број 0801-75 од 02.04.2024 година, со кој барате да Ви издадеме податоци за електроенергетски објекти и инфраструктура од ЕЛЕКТРОДИСТРИБУЦИЈА ДООЕЛ, Скопје за Урбанистички проект вон опфат на урбанистички план за инфраструктура за Магистрален гасовод, Делница: Свети Николе – Велес општина Св.Николе општина Лозово и општина Велес.Ве известуваме дека во согласност со податоците од службената евиденција, располагаме со следните податоци:
  - 35kV Надземна мрежа
  - 10(20)kV Подземна мрежа
  - 10(20)kV Надземна мрежа
  - 0.4kV Надземна мрежа

  Препорачуваме при изработката на планската документација, а соодветно на типот на документација за која се бараат податоци, да се планираат (вцртаат) траси во тротоарите од двете страни, во кои би се положувале електроенергетски објекти од различни напонски нивоа и маркици за трансформаторски станици (согласно потребната потрошувачка). Премините преку пат да се предвидат да бидат согласно стандардите за премин на електроенергетска инфраструктура.
  Задолжително да се предвиди заштитен појас на електроенергетските објекти согласно Мрежните правила за дистрибуција на електрична енергија.
  При постоење на подземна инфраструктура во дадениот опфат, потребно е да се обратите до најблискиот Корисничко Енерго Центар, за проценка дали е потребно присуство на стручен вработен на лице место при реализирањето на активностите во предметниот опфат.
  За промена или дислокација на електроенергетски објекти и инфраструктура, претходно е потребно да бидат исполнети услови за промена или дислокација, односно инвеститорот е должен да поднесе барање и треба да ги надомести трошоците за истото, по издадено техничко решение од Електродистрибуција ДООЕЛ Скопје. Се до исполнување на условите за промена или дислокација на водот и реализација на техничкото решение, важи неговиот заштитен појас и

одредбите од Закон за енергетика и Мрежни правила за дистрибуција на електрична енергија.
Потврдата е од ограничено времетраење во рок од 3 месеци од датумот на нејзиното издавање.
Податоците кои ви ги даваме се од наша службена евиденција и постои можност да има отстапување во точноста на координатите на електроенергетските објекти на терен. Задолжително да се изготви ажурирана геодетска подлога која треба точно да ги претставува положбените и висинските податоци за сите видливи природни и изградени објекти под и над површината на земјата во рамки на опфатот.

- **ЕВН Електродистрибуција ДООЕЛ Скопје** бр.10-23/6-401 од 13.09.2024 год.
  Во врска со Вашиот допис број 0801 – 200 од 05.09.2024 година со кој барате да дадеме мислење за Урбанистички проект вон опфат на урбанистички план за инфраструктура за Магистрален гасовод, Делница: Свети Николе – Велес. Ве известуваме дека Немаме забелешки за постојните и новопланираните електроенергетски објекти и инфраструктура и **Ви даваме ПОЗИТИВНО мислење**.
  Услов е кај сите вкрстувања и приближувања до електроенергетски објекти и инфраструктура, да се запазуваат законските прописи и работни норми.
  Задолжително да се почитуваат заштитните појаси на електроенергетските објекти согласно Мрежните правила за дистрибуција на електрична енергија.
  За промена или дислокација на електроенергетски објекти и инфраструктура, претходно е потребно да бидат исполнети услови за промена или дислокација, односно инвеститорот е должен да поднесе барање и да ги надомести трошоците за истото, по издадено техничко решение од Електродистрибуција ДООЕЛ Скопје.
  Се до исполнување на условите за промена или дислокација на водот и реализација на техничкото решение, важи неговиот заштитен појас и одредбите од Закон за енергетика и Мрежни правила за дистрибуција на електрична енергија.
- **ЕВН Електродистрибуција ДООЕЛ Скопје** бр.10-24/2-245 од 22.07.2025год.
  Нема забелешки за постојните и новопланираните електроенергетски објекти и инфраструктура и Ви даваме позитивно мислење.
- **АД Мепсо бр. 11-2635/1 од 08.04.2024 год.**
  Доставени податоци и информации дека предметниот опфат на гасоводот СЕ ПРЕСЕКУВА со ЕЕ објекти во сопственост на АД МЕПСО и тоа:
  1. 400kV далекувод на АД МЕПСО
  2. 110kV далекувод на АД МЕПСО

  Во прилог е доставена подлога во dwg формат прикачен на с-мот Е-урбанизам.
  <u>НАПОМЕНА</u>: Податоците се од информативен карактер и затоа при реализација на предметната активност потребно е да се направи детална геодетска снимка на планскиот опфат со приказ на постојната состојба на земјиштето, катастарските парцели, градби и податоци за подземни, надземни и воздушни инсталации како и нивелациони коти на теренот, на ажурирана геодетска подлога, согласно член 2 точка 1 и член 43 од Законот за просторно и урбанистичко планирање (Сл. Весник на РСМ 32/2020). При тоа треба да се почитува одредбата согласно член 203 и член 204 од Законот за енергетика (Сл. Весник на РМ бр.96/2018).
  Во случај на потреба од евентуална дислокација на ЕЕ објекти опфатени со планскиот опфат, наведената активност ќе се изврши врз основа на Проект за дислокација на ЕЕ објекти, одобрен од страна на АД Мепсо, а комплетните трошоци околу евентуална дислокација, вклучително и Проектот за дислокација ќе бидат на Ваш товар и сметка.
  Доколку при реализација на планираните градежни работи настане штета врз електроенергетските објекти, инвеститорот е должен да ја надомести штетата на АД МЕПСО - Скопје.

- **АД МЕПСО** бр. 10-5919/1 од 18.09.2024 год.
  Во врска со вашето барање за мислење за Урбанистички проект вон опфат на урбанистички план за инфраструктура за Магистрален гасовод, Делница: Свети Николе-Велес, Општина Свети Николе, Општина Лозово и Општина Велес, поднесено преку системот на Е-урбанизам со број на постапка 64821, а врз основа на наш допис со бр.11-2635/1 од 08.04.2024 год. каде се наведува дека планираниот опфат се пресекува со постоечки 400kV далекувод на АД МЕПСО и постоечки 110kV далекувод на АД МЕПСО, Ве известуваме дека **АД МЕПСО дава позитивно мислење со следните препораки и тоа**:
  1. При изведување на градежни активности во заштитниот појас на места на пресек со постечките 110kV далекувод во сопственост на АД МЕПСО. а за да не дојде до нарушување на сигурноста во работењето на нашите објекти потребно е да се испочитуваат сите технички и безбедносни мерки согласно важечките закони и прописи во Р.С.Македонија. предвидени за градба во близина на високонапонски електроенергетски објекти, а особено да бидат запазени сигурносните растојанија пропишани со Правилникот за изградба на надземни електроенергетски водови со номинален напон од 1 kV до 400kV (Сл.весник на Р.Македонија 25/2019 од 01.02.2019).
  2. По завршување на градежните активности потребно е да се изврши нивелација да земјиштето да се запази фактичката состојба во овој Урбанистички проект, односно да не се наруши вертикалното безбедносно растојание на далекуводот.
  3. При изведбата заради заштита на гасоводниот систем од штетното влијание на надземните високонапонски водови врз гасоводниот систем потребно е строго да се почитуваат техничките решенија со проектот за Катодна заштита на гасоводниот систем добиени врз база на Елаборатот за анализа на електромагнетно влијание од надземните високонапонски водови врз гасоводниотсистем.
  Во случај на непочитување на погоренаведеното како и во случај на предизвикување на било каква штета по животната средина, имотот и луѓето, АД МЕПСО нема да сноси никаква одговорност, а во случај на настанување на било каква штета на електроенергетските објекти, инвеститорот/изведувачот/општината се должни да ја надоместата штетата на АД МЕПСО.
- **НОМАГАС АД Скопје** бр. 08-2307/2 од 09.04.2024 За проектниот опфат и трасата на планираниот гасовод даваат **позитивно мислење.**
- **НОМАГАС АД Скопје** бр. 08-2592/2 од 28.05.2025 За проектниот опфат и трасата на планираниот гасовод даваат **позитивно мислење.**
- **Јавното претпријатие за државни патишта** бр. 10-4188/2 од 08.04.2024 год. Трасата на предметниот гасовод се вкрстува со магистралниот пат (автопат) А1 (М-1) и со регионалните патни правци Р1204 (Р-105) и Р1312 (Р-526), за кои во плановите на ЈПДП не е предвидено проширување ниту менување на сегашната траса. Бидеќи трасата на гасоводот се вкрстува со државните патни, потребно е до ЈПДП Инвеститорот да достави барање за добивање Одобрување за премин на инсталација.
  КОМЕНТАР: За подземните премини на магистралниот гасовод под државни патишта се обезбедени Одобрувања за подземен премин од ЈПДП.
- **Јавното претпријатие за државни патишта** 10-6166/2 од 03.06.2025год.
  Од доставениот и разгледан прилог констатирано е дека по однос на Урбанистичкиот проект, ЈПДП нема забелешки и дава позитивно мислење. Во понатамошни активности да се запазат условите дефинирани во Одобрувањето.
- **Јавно претпријатие за железничка инфраструктура** бр. 2001-1733/2 од 19.07.2024 год. трасата на гасоводот се вкрстува со железничката пруга Велес - Кочани на км 016 + 962. За понатамошна реализација на проектот, потребно е да се добијат „Услови за изработка на техничка документација за премин под железничка пруга" за што е потребно да се скучи договор со ЈП ЖРМ Инфраструктура – Скопје.

КОМЕНТАР: Од страна на Инвеститорот обезбедени се Услови за изработка на техничка документација за премин на гасовод под железничка пруга и изработен е Основен проект за премин на гасовод под железничка пруга кој е во фаза на одобрување.

- **Јавно претпријатие за железничка инфраструктура** бр.20-2231/2 од 04.06.2025
  ЈП ЖРСМ Инфраструктура – Скопје, нема забелешки.
- **Министерство за внатрешни работи, Оддел за информатика и телекомуникации – Сектор за телекомуникаци** бр. 11.2.47696/2 од 12.05.2024
  Во рамки на проектниот опфат на планираниот гасовод постои телекомуникациска инфраструктура во сопственост на МВР.
  Задолжителен контакт за дефинирање на предложената траса. Доколку се појави потреба од изместување на трасата, истата ќе биде на товар на Инвеститорот.
  НАПОМЕНА: Оштетување на јавна инсталација е кривично дело кое е опфатено со член 291 од КЗ, Сл.Весник на РСМ бр. 188/23;
- **Министерство за внатрешни работи, Оддел за информатика и телекомуникации – Сектор за телекомуникаци** бр. 11.2.47696/4 од 06.11.2024
  Во врска со вашето барање, Ве известуваме дека на посочената локација за урбанистичкиот проект постои наша телекомуникациска инфраструктура. Предложената траса во техничката документација е уредно опфатена и за истата издаваме **СОГЛАСНОСТ**.
  Доколку се јави потреба од изместување на трасата, истата ќе биде на товар на инвеститорот. Ископот да се реализира исклучиво со рачно копање во делот каде што предвидената траса се поклопува со нашата инсталација.
  НАПОМЕНА: Оштетување на јавна инсталација е кривично дело кое е опфатено со член 291 од КЗ сл.Весник на РСМ бр.188/23.
- **Министерство за одбрана** со број 19/2-508 од 05.06.2024 год, а во врска со Вашето барање кое се однесува на изработка и одобрување на Урбанистички проект вон опфат на урбанистички план за инфраструктура за Магистрален гасовод, делница Свети Николе – Велес, Ве известуваме дека не располагаме со техничка документација за кабелски инсталации.
- **Министерство за Култура – Управа за заштита на културно наследство** бр. 17-1633/2 од 29.04.2024 год.
  Согласно издадените податоци (акт бр.08-314/2 од 08.02.2021 год.) е наведено дека на подрачјето на предметниот проектен опфат и неговата непосредна близина се наоѓа недвижно културно наследство, добра за кои основано се претпоставува дека претставуваат културно наследство. НУ Национален конзерваторски центар Скопје за потребите на Урбанистичкиот проект изготви Изготви извештај со увид со бр..08-73/3 од 25.03.2021год од страна на Стручен тим археолози во кое е наложено да се направи стручен увид на лице место (пред изведба на проектот да се изврши рекогносцирање на трасата од овластен конзерватор – археолог од надлежната установа за заштита).
  Поради тоа сте упатени да контактирате со НУ Национален конзерваторски центар – Скопје и НУ Завод за заштита на спомениците на културата и Музеј-Штип како надлежни установи за заштита на културното наследство да утврдат соодветен режим на заштита на недвижното културно наследство;
  Потребни податоци од аспект на заштита на културното наследство во врска со член 65 од Законот за заштита на културно наследство (Сл.весник на РМ бр.20/04, 115/07, 18/11, 148/11, 23/13, 137/13, 164/13, 38/14, 44/14, 199/14, 104/15, 154/15, 192/15, 39/16, 11/18 и 20/19) е потребно да се вградат во планската документација;

- **Министерство за Култура – Управа за заштита на културно наследство бр**. 17-2048/2 од 11.06.2025
  Врз основа на доставената документација и во согласност со доставените податоци, Управата за заштита на културното наследство го констаира следното:
  - Во планската документација се вградени условите наведени во доставениот извештај од стручниот увид направен од НУ Национален конзерваторски центар – Скопје (бр.р.08-192/3 од 13.05.2024год). со кој е констатирано дека на подрачјето на предметниот проектен опфат и негова непосредна близина се наоѓа недвижно културно добро н.м. Чалошево – Арх.локалитет КУЛА со мат.бр.4-831-088/319 ЕНД и потребно е да се реализира археолошко рекогностицирање на трасата на гасоводот со стационажа од 24+300 до 27+500 со кое ќе се потврди дали на површината на наведената стационажа постојат сочувани содржини од недвижно културно добро. Според наложеното од страна на надлежните институции пред изведба на проектот да се изврши рекогностицирање на трасата од овластен конзерватор – археолог од надлежната установа за заштита.
  - Соглсно доставениот извештај од стручно мислење направен од НУ Завод за зштита на спомениците на кулутрата и Музеј Штип (бр.08-125/2 од 29.04.2024год.) констатирано е дека на предметниот простор за општините кои се во нивна надлежност нема остатоци од културно наследство.
  - Потребните податоци од аспект на заштита на културното наследство во врска со член 65 од Законот за заштита на културното наследство („Службен весник на Република Македонија" бр. 20/04, 115/07, 18/11, 148/11, 23/13, 137/13, 164/13, 38/14, 44/14, 199/14, 104/15, 154/15, 39/16, 11/18 и 20/19) се вградени во планот.

  Со оглед на тоа, од аспект на заштита на културното наследство, усвојување на планот може да продолжи.
- **НУ НАЦИОНАЛЕН КОНЗЕРВАТОРСКИ ЦЕНТАР – СКОПЈЕ** бр. 08-192/3 од 13.05.2024 год. – доставен одговор и топо – карта со информација дека на подрачјето на предметниот проектен опфат и негова непосредна близина се наоѓа недвижно културно добро н.м. Чалошево - Арх.локалитет КУЛА со мат.бр.4-831-088/319 ЕНД и потребно е да се реализира археолошко рекогносцирање на трасата на гасоводот на стационажа од 24+300 до 27+500 со кое ќе се потврди дали на површината од наведената стационажа постојат сочувани содржини од недвижно културно добро. Дополнително не информираат дека за територијата за која е надлежна нивната институција нема изготвено постојна и планирана инфраструктура или урбанистичко плански/проектни документации за третираниот проектен опфат;
- **Национална установа Завод за заштита на спомениците на Културата и Музеј – ШТИП** бр. 08-125/2 од 29.04.2024 год. – Доставено мислење дека според постоечката документација и доставениот допис во планскиот опфат не постои културно наследство во општините кои се во нивна сопственост;
- **ЈКП Дервен - Велес** бр. 09-266/2 од 07.02.2025 год.
  Констатирано е дека планираниот проектен опфат е во близина, но НЕ навлегува во трета заштитна зона на бунарите за водоснабдување на Градот Велес. ЈКП Дервен Велес дава **позитивно мислење за урбанистичкиот проект**;
- **Министерство за животна средина и просторно планирање – Управа за животна средина - СЕКТОР ЗА ЖИВОТНА СРЕДИНА бр. 11-834/3 од 14.04.2025год.**
  Во прилог на овој допис Ви доставуваме Мислење со број 11-834/2 кое се однесува на Урбанистички проект вон опфат на урбанистички план за инфрастуктура за Магистрален гасовод Делница: Свети Николе - Велес, општина Свети Николе, општина лозово и општина Велес.
  Во врска со Вашето барање на мислење и согласност со архивски број 11-834/1 од 18.02.2025 година, а кое се однесува на Урбанистички проект вон опфат на

урбанистички план за инфраструктура за Магистрален гасовод Делница: Свети Николе-Велес, општина Свети Николе, општина Лозово и општина Велес,Управата за животна средина при Министерството за животна средина и просторно планирање, Ве информира дека согласно, Законот за животната средина (,,Службен весник на Република Македонија" бр. 53/05, 81/05, 24/07, 159/08, 83/09, 48/10, 124/10, 51/11, 123/12, 93/13, 187/13, 42/14, 44/15, 129/15, 192/15, 39 /16, 99 /18 и „Службен весник на Република Северна Македонија"бр. 89 /22 и 171/22), за донесување на планска документација најпрво потребно е да се утврди потребата од спроведување на Стратегиска оцена на влијание врз животната средина која ја спроведува Секторот за просторно планирање во Министерството за животна средина и просторно планирање, на барање на носителот на планската документација.

Пред одобрување на урбанистичкиот план/проект потребно е да се прибави мислење од секторотот за природа и секторот за води при Управата за животна средина.

Секторот за животна средина при Управата за животна средина Ви укажува дека согласно Законот за животна средина , оценката на влијанието на животната средина се спроведува на определени проекти кои можат да имаат значително влијание врз животната средина.

Пред започнување со било какви проектни активности инвеститорот е должен да постапи согласно Законот за животната средина (,,Службен весник на Република Македонија" бр. 53/05, 81/05, 24/07, 159/08, 83/09, 48/10, 124/10, 51/11, 123/12, 93/13, 187/13, 42/14, 44/15, 129/15, 192/15, 39 /16, 99 /18 и „Службен весник на Република Северна Македонија" бр. 89 /22 и 171/22) и Уредбата за определување на проектите и за критериумите врз основа на кои се утврдува потребата за спроведување на постапката за оцена на влијанијата врз животната средина (Службен весник на Република Македонија бр.74/05, 109/09, 164/12, 202/16, и „Службен весник на Република Северна Македонија "бр.175/22) , Уредбата за дејностите и активностите за кои задолжително се изработува Елаборат, а за чие одобрување е надлежен органот за вршење ra стручни работи ОД областа на живо1hata средина (Службен весник на Република Македонија бр. бр.80/09 и 36/12) и „Служ.бен весник на Република Северна Македонија" бр. 233/22)) и Уредбата за дејностите и активностите за кои задолжително се изработува елаборат, а за чие одобрување е надлежен градоначалникот на општината, градоначалникот на градот Скопје и градоначалникот на општините во градот Скопје (Службен весник на Република Македонија бр. 80/09 и 32/2012).

КОМЕНТАР: За предметниот УП за магистрален гасовод Св.Николе – Велес изработен е Елаборат за заштита на животната средина од мај 2021 со техн.бр. ПРР 032-05-21 и од надлежниот орган е издадено Решение за одобрување на истиот со број УП1-11/4-691/2021 од 11.06.2021.

- **Министерство за животна средина и просторно планирање – СЕКТОР ВОДИ бр. 11-2867/2 од 29.04.2024 год.**

Константирано е дека предметниот плански опфат е во трета (III) заштитна зона на водни тела „Рени" бунарите, бунар АРМ, топилнички бунар и бунарскиот систем „Шорка" Велес наменети за водоснабдување на градот Велес и исто така во предвидениот плански опфат поминуват неколку водотеци, поради што во согласност со Законот за водите (Службен весник на Р. Македонија бр. 87/08, 06/09, 161/09, 83/10, 51/11, 44/12, 23/13,163/13,180/14,146/15 и 52/2016), при изготвување на планската документација треба да се имат во предвид следните критериуми:

• Заради заштита и одржување на природните и уредените речни корита и бреговите на водотеците, забрането е, освен со дозвола или согласност, изградба на постројки и објекти во заштитениот крајбрежен појас иа водотек кој вон

населено место е појас во широчина од 50 метри зад линијата иа допирањето на педесетгодишната вода кај нерегулираните водотеци, односно зад ножицата на насипот кај регулираните водотеци.

• Заради заштита и сиречување на оштетување на водостопански објекти и постројки, се забранува да се изведуваат градби или да се вршат работи со кои се оштетуваат објектите и постројките

• Изведувањето на водостопанските објекти и постројки, како и други активности да се врши во согласност со прифатени современи техники и стандарди, прилагодени на научно -техничкиот развој на начин кој нема да предизвика негативно влијание врз режимот на водите и врз корисниците.

• Објектите и постројките кои што во процес на производство, преработка, полнење и складирање, користат или применуваат опасни материи и супстанци што можат да влијаат врз квалитетот на водата, вклучувајќи и цевководи за транспорт на такви материи и супстанции, се градат, поставуваат, работат и одржуваат на начин што исклучува секакво директно и индиректно загадување на подземните и површинските води.

• Пристапот до крајбрежниот појас на водотеците, езерата и акумулациите за спорт, рекреација и слични активности е слободен.

• Потребно е да се предвиди механички и биолошки третман на отпадните води од населени места и стопански комплекси, согласно Уредбата за категоризација на водотеците, езерата, акумулациите и подземните води и Уредбата за класификација на водите (Сл.весник на Р.М . бр.18/99).

• Заради заштита на коритата и бреговите на природните водотеци, се забранува:

- да се градат напречни насипи, прегради, други објекти и насади во коритата на водотеците кои го влошуваат режимот на течението на водите;
- да се вади песок, чакал и камен од речното корито за да не дојде до влопгување на постојаниот режим на водите, и да се предизвика ерозија или се оневозможи користење на водите;
- да се менува правецот на водотекот без согласност на Министерството за животна средина и просторно планирање;
- да се сечат дрва и друга вегетација од коритата и бреговите на водотеците, езерата и акумулациите без одобрение;
- изградба на постројки и објекти или било кои работи и активности што опфаќаат преработка, постапување, складирање, отстранување или транспорт на опасни материи, супстанции и цврст или течен отпад.
- да се копаат прокопи и канали по должината на насииот на коритото поблиску од 10 м од внатрешната страна и 10 м од надворешната страна на ножицата на насипот;
- да се врши сообраќај долж или преку водостопанските објекти и постројки, освен на определени места за тоа (природни рампи);

<u>Ве информираме дека планскиот опфат се наоѓа во трета (поширока) заштитна зона на водни тела „Рени" бунарите, бунар АРМ, топилнички бунар и бунарскиот систем „Шорка" Велес, наменети за консумирање од страна на човекот за градот Велес согласно Елаборатот за одредување на границите заштитени зони околу водозафатени објекти-бунари за водоснабдување на Градот Велес ,со тех. 0903-282/2 од Март 2015 година и потребно е да прибавите мислење од општина Велес како нарачател на елаборатот. При изработката на планската документација потребно е да се имаат во предвид забранетите активности и дејности во третата (поширока) заштитна зона согласно Елаборатот за одредување на границите заштитени зони околу водозафатени објекти - бунари за водоснабдување на Градот Велес ,со тех. 0903-282/2 од Март 2015 година и тоа:</u>

- изградба на објекти како што се трла, бачила, маидри, кланици, фарми за одгледување на животни и сл. освен врз основа на одобрен Елаборат за заштита на животната средина;
- изградба на индустриски, станбени, туристички, угостителски, спортско-рекреативни, земјоделско-стопански објекти и други објекти, како и вршење на дејности, чии отпадни води и други отпадни материи можат да го загрозат квалитетот, здравствената исправност на водата и издашноста на бунарите;
- изградба на бензински пумпи, механичарски сервиси или сервиси за миење возила чии отпадни води можат да го загрозат квалитетот, здравствената исправност на водата од бунарите;
- интензивно земјоделство со примена на хемиски ѓубрива и пестициди, инсектициди и хербициди, освен за индивидуални потреби без или мала употреба на вештачки ѓубрива и пестициди;
- изградба на пропусни (попивателни) јами, освен јами со прописна изолација;
- експлоатацијата на песок, чакал и камен од коритата и бреговите на природните водотеци и активности што го оштетуваат речното корито и бреговите на водотеците;
- изведба на бунари за експлоатација на подземни води за наводнување на поголеми земјоделски површини или други намени, кои би ја намалиле издашноста на бунарите за водоснабдување на градот Велес, освен бунари за индивидуални потреби на постојните домаќинства;
- складирање на градежни материјали со опасни супстанции;
- транспорт и испуштање на деривати и хемикалии, складираље и користење на нафта и нафтени деривати, хемиски и други опасни и штетни материи;
- изградба на сообраќајници без одводни канали за атмосферски води од површината на истите;
- формирање на нови гробишта и проширување на капацитетот на постојните;
- да се ограничи движењето на тешки моторни возила и забрани движење на неисправни возила и одржување на авто и мото трки, освен транспорт на шумски сортименти и саден материјал;
- одржување на авто и мото трки.

Во оваа зона исто така се забранува користењето на земјиштето во колку се загрозуваат неговите природни вредности, вклучувајќи ги и подземните и површинските води кои можат да го загрозат квалитетот, здравствената исправност и издашноста на водата во изворите на вода за пиење.

На површините и водотеците во оваа зона забрането е испуштаље на непречистени отпадни фекални и индустриски употребени води. Забрането е испуштање на масла, токсични и радиоактивни материи. Депонирањето и исфрлањето на отпадни цврсти материи е исклучиво во организирани, обезбедени и контролирани депонии кои се наоѓаат надвор од сливното хидрогеолошко подрачје.

Сточарењето да биде на постојниот традиционален начин, да не се дозволи изградба на сточни и живинарски фарми.

Корисниците на земјиштето во оваа зона кои евентуално би имале штетно влијание на човековата околина се должни да изработат еколошки елаборати.

Набљудувањето и соодветните санитарно-хигиенски и санитарно хидролошки интервенции треба да бидат такви за да се сочува хидролошкото надземно и подземно богатство, како и квалитетот на сите води во нивниот првобитен и природен состав. Во рамките на тоа потребно е стопирање на изградбата во оваа зона, а постојните објекти да се сообразат со барањата и другите услови, што се пропишани за третите санитарно-заштитни зони.

Согласно Законот за води, Министерството за животна средина и просторно планирање издава водостопанска согласност заради изградба на нови или реконструкција или доградба на постојни објекти, кои се наоѓаат во или покрај

површинските води, објекти коишто поминуваат преку или под површинските води или пак објекти кои се сместени во близина на површинските води или крајбрежните земјишта, а кои можат да влијаат врз режимот на водите, како и Дозвола за користење, односно Дозвола за испуштање во водите на правните и физички лица, вклучувајќи ги и органите на државна управа и општините, кои испуштаат отпадни води или испуштаат или фрлаат материи и супстанции во реципиентите, под услови и на начин утврдени со законот за водите.

Министерството за животна средина и просторно планирање не може да се произнесе по однос на местоположбата на постоечките или планирани водоводни и канализациони инсталации на планираниот опфат, затоа што не располага со таков вид на податоци и не управува со истите. Според одредбите од Законот за регистрација на подземни и надземните инфраструктурни објекти и придружни инсталации (Сл.Весник на Република Македонија бр.6/12) општините, општините во градот Скопје и градот Скопје се одговорни да водат евиденција и да воспостават Регистар на подземни и надземни инфраструктурни објекти и придружни инсталации секоја за своето подрачје.

Воедно, Ве информираме дека по однос на постојните водостопански објекти во склоп на системите за наводнување и системите за одводнување, надлежен правен субјект кој управува со истите е А.Д. Водостопанство на Република Македонија.

КОМЕНТАР : Во планската документација се внесени сите услови доставени од МЖСПП - сектор води. Границата на III Заштитна зона за Бунари за водоснабдување на градот Велес е внесена во планската докуметација како и условите од Елаборатот. Согласно допис од ЈКП Дервен - Велес бр. 09-266/2 од 07.02.2025 год. ***проектниот опфат на гасоводот е во близина, но НЕ навлегува во трета заштитна зона на бунарите за водоснабдување на Градот Велес.***

- **Министерство за животна средина и просторно планирање – СЕКТОР ВОДИ бр. 11-832/2 од 26.03.2025год.**

  Доставува мислење од аспект на заштита на водите, во врска со УП вон опфат на урбанистички план за инфраструктура за Магистрален гасовод, Делница: Св.Николе – Велес, во согласност со одредбите од законот за водите (Сл.весник на РМ бр. 87/08, 06/09, 161/09, 83/10, 51/11, 44/12, 23/13,163/13,180/14,146/15 и 52/2016) Управата за животна средина – сектор за води при МЖСПП ве известува за следното: **МИСЛЕЊЕ** – По увид направен во доставената документација Урбанистички проект вон опфат на урбанистички план за инфраструктура за Магистрален гасовод, Делница: Св.Николе – Велес доставен во електронска форма утврдено е дека при изработка на истиот Министерството со Допис бр. 11-2867/2 од 29.04.2024 год. Укажува на обврските од исполнување на критериумите од аспект на заштита на водите.

  Согласно Законот за води МЖСПП издава водостопанска согласност заради изградба на нови или реконструкција или доградба на постојни објекти, кои се наоѓаат во или покрај површинските води, објекти коишто поминуваат преку или под површинските води или пак објекти кои се сместени во близина на површинските води или кјабјрежни земјишта, а кои можат да влијаат врз режимот на водите, како и Дозвола за користење, односно Дозвола за испуштање на водите на правните и физички лица, вклучувајќи ги и органите на државната управа и општините, кои испуштаат отпадни води или испуштаат или фрлаат материи и супстанции во реципиентите, под услов и на начин утврдени со законот за водите.

  Од тие причини согласно законот за води, МЖСПП преку Управа за животна средина – сектор за води одлучи како во диспозитивот.

- **Министерство за животна средина и просторно планирање – СЕКТОР ПРИРОДА бр. 11-2869/4 од 10.05.2024год.** - Согласно мислење од Служба за просторно информативен систем (бр. 16-2869/3 од 26.04.2024), како и согласно

евиденцијата на природно наследство на територијата на Република Северна Македонија и Секторска Студија за заштита на природното наследство, изготвена за потребите на Просторниот план на Република Македонија ("Сл. весник на РМ" бр.39/04),констатирано е дека просторот на предметниот плански опфат НЕ влегува внатре во границите на заштитените подрачја како и во идентификувано и Натура 2000 подрачје.

Меѓутоа предметниот плански опфат зафаќа дел од Емералд подрачје - Овче Поле, кој е дел од Националната Емералд мрежа, која опфаќа подрачја од посебен интерес за зачувување (ASCI). Овие подрачја се назначуваат со цел зачувување на мрежата на природни живеалишта и се воспоставуваат на територијата на земјите членки на Бернска конвенција (Конвенција за зачувување на дивиот свет и природните живеалишта во Европа), која е ратификувана од нашата држава.

Министерство за животна средина и просторно планирање – СЕКТОР ПРИРОДА бр. 11-831/2 од 17.03.2025год.

Во врска со доставениот допис со акт бр.11-831/1 од 18.02.2025 година кој се однесува на барање за известување податоци, информации и мислења, за предметниот опфат за кој е отпочната постапка за изработка на Урбанистички проект вон опфат на урбанистички план за инфраструктура за Магистрален гасовод, Делница: Свети Николе-Велес, Општина Св.Николе, Општина лозово, Општина Велес, Секторот за природа при Управата за животна средина и просторно планирање од аспект на своите надлежности од областа на заштита на природата и увидот на доставената документација, Ве известува за следното:

Согласно мислење од Служба за просторно информативен систем,како и согласно евиденцијата на природно наследство на територијата на Република Северна Македонија и Секторска Студија за заштита на природното наследство, изготвена за потребите на Просторниот план на Република Македонија (Сл. Весник на РМ бр.39/04) констатирано е дека просторот на предметниот плански опфат на проектот не влегува внатре во границите на заштитените подрачја како и во идентификувано Натура 2000 подрачје.

Меѓутоа предметната локација е во границите на Емералд подрачје-Овче Поле, кој е дел од Националната Емералд мрежа, која опфаќа подрачја од посебен интерес за зачувување на мрежата на природни живеалишта и се воспоставуваат на територијата на земјите членки на Бернската конвенција (Конвенција за зачувување на дивиот свет и природните живеалишта во Европа), која е ратификувана од нашата држава.

- **Министерство за Енергетика рударство и минерални суровини бр. 31-896/2 од 16.04.2025год.**

Согласно измените и дополнувањата на Законот за минерални суровини (Службен весник на Република Македонија бр.147/24) со кој се изврши усогласување на одредбите од Законот за изменување и дополнување на Законот за организација и работа на органите на државна управа (Службен весник на Република Северна Македонија бр.121/24) Министерството за енергетика, рударство и минерални суровини е надлежно за спроведување на постапките за доделување на концесии за геолошки истражувања и експлоатација на минерални суровини.

Во врска со Вашето барање на податоци и информации, а во врска со постапката за изработка и одобрување на „Урбанистички проект вон опфат на урбанистички план за инфраструктура за Магистрален гасовод, делница Свети Николе-Велес", општина Св.Николе,општина Лозово и општина Велес, чијшто нарачател на проектот е Акционерско друштво за вршење на енергетски дејности пренос на природен гас НОМАГАС Скопје во државна сопственост, Министерството за енергетика, рударство и минерални суровини Ве известува за следното:

Од аспект на надлежностите од областа Законот за минерални суровини како и направениот увид во ГИС системот е констатирано дека за наведената проектна

документација „Урбанистички проект вон опфат на урбанистички план за инфрастуктура за Магистрален гасовод, делница Свети Николе-Велес", не се водат постапки и немаме доделени концесии за детални геолошки истражувања и за експлоатација на минерални суровини за што е доставено Известување бр. 24-1157/2 од 24.03.2021 год.

При повторно барање на податоци, информации и мислење Ваш бр.0801-48 од 17.02.2025 година, за предметниот „Урбанистички проект вон опфат на урбанистички план за инфраструктура за Магистрален гасовод, делница Свети Николе-Велес", општина Св.Николе, општина Лозово и општина Велес, со наведените измени во него по направениот увид во ГИС системот е констатирано дека не се водат постапки и немаме доделени концесии за детални геолошки истражувања и за експлоатација на минерални суровини.

Имајќи го во предвид нанапред неведеното немаме забелешки во однос на предметниот корегиран проект за инфраструктура Магистрален гасовод.

- **Министерство за земјоделство шумарство и водостопанство – сектор за регистрирање, управување, унапредување и продажба на земјоделско земјиште во државна сопственост** – бр. 40-126/1 од 05.04.2024

  Во врска со Вашето барање на мислење со Ваш Архивски број: 67-4071/2 од 04.08.2023 година, согласно Законот за урбанистичко планирање („Службен весник на Република Северна Македонија" бр.32/20), за Урбанистички проект вон опфат на урбанистички план за инфраструктура за магистрален гасовод, делница Св.Николе - Велес, Министерството за земјоделство, шумарство и водостопанство Ве известува со следното:

  Според Законот за земјоделско земјиште („Службен весник на Република Македонија" бр.135/07, 18/11, 148/11, 95/12, 79/13, 87/13, 106/13, 164/13, 39/14, 130/14, 166/14, 72/15, 98/15, 154/15, 215/15, 7/16, 39/16, и „Службен весник на Република Северна Македонија" бр. 161/19, 178/21 и 91/23) се уредуваат користењето, располагањето, заштитата и пренамената на земјоделското земјиште како ограничен приросен ресурс, - заштита на земјоделското земјиште и – обезбедување правна сигурност на сопствениците и корисниците на земјоделското земјиште.

  Катастарските парцели со катастарска култура зпз и потоците, не преставуваат земјоделско земјиште и не се во надлежност на Министерството за земјоделство, шумарство и водсостопанство.

  За информација за катастрските парцели со катастрска култура пасишта треба да се обратите до ј.п. за стопанисување со пасишта.

  Воедно напоменуваме дека меѓу приоритетите на Министерството за земјоделство, шумарство и водостопанство е заштитата на земјоделското земјиште, а особено ограничување на трансформацијата на земјиштето од 1-4 катастарска класа за неземјоделско користење, како и зачувување на квалитетот и природната плодност на земјиштето.

  ПРИЛОГ: список на катастарски парцели во рамки на проектниот опфат кои се: под закуп, во државна сопственост, со право на користење, приватна сопственост итн.

- **Министерство за земјоделство шумарство и водостопанство – сектор за регистрирање, управување, унапредување и продажба на земјоделско земјиште во државна сопственост** – бр. 40-4198/7 од 23.12.2024

  Во врска со вашето Барање податоци и информации бр.0801-289/24 од 04.12.2024 МЗШВ согласно доставената документација и увидот во истата констатирано е дека:

  ПРИЛОГ: список на катастарски парцели во рамки на проектниот опфат кои се: под закуп, во државна сопственост, со право на користење, приватна сопственост итн.

  КОМЕНТАР: Ова мислење се однесува на катастарските парцели кои дополнително беа доставени до МЗШВ заради измена и дополна на проектниот опфат на магистралниот гасовод.

- **Министерство за земјоделство шумарство и водостопанство - сектор шумарство и ловство** бр. 47-11982/2 од 06.12.2024
  Во врска со вашето барање на мислење дали катастарските парцели со опис на култура шума вклучени во планскиот опфат на Урбанистичкиот проект вон опфат на урбанистички план за инфраструктура за Магистрален гасовод Делница: Свети Николе – Велес се предмет на закуп, Министерството за земјоделство, шумарство и водостопанство ве известува дека согласно член 89 став (4) од Законот за шумите (Сл.весник на РМ бр.64/09, 24/11, 53/11, 25/13, 79/13, 147/13, 43/14, 160/14, 33/15, 44/15, 147/15, 7/16, и 39/16 и Сл.весник на РСМ бр.274/22) шумите во државна сопственост не можат да се даваат под закуп.
- **Министерство за земјоделство шумарство и водостопанство - сектор шумарство и ловство** бр. 47-1477/1 од 30.01.2025
  Во врска со вашето барање на мислење за изработка на Урбанистичкиот проект вон опфат на урбанистички план за инфраструктура за Магистрален гасовод Делница: Свети Николе – Велес, Министерството за земјоделство, шумарство и водостопанство ве известува за следното:
  Секторот шумарство и ловство го разгледа вашето барање, изврши увид во доставената пропратна техничка документација и констатира дека се работи за проект кој е предвиден со просторниот план на РМ 2002 – 2020 година.
  Имајќи го во предвид претходно изнесеното и член 14 став (1) алинеја 2) од Законот за шумите (Сл.весник на РМ бр.64/09, 24/11, 53/11, 25/13, 79/13, 147/13, 43/14, 160/14, 33/15, 44/15, 147/15, 7/16, и 39/16 и Сл.весник на РСМ бр.274/22 и 255/24) МЗШВ ве известува дека од аспект на шумарство дава позитивно мислење.
  Истовремено ве известуваме дека ова позитивно мислење не може да се користи за вршење на промена на културата на катастарските парцели (со опис култура шума) кои се наоѓаат во планскиот опфат, во катастарската евиденција на РСМ. За проемна односно трајна пренамена на истите парцели потребно е да се поднесе барање до ова министерство за добивање на согласност за трајна пренамена според член 14-а од Законот за шумите.
- **Министерство за земјоделство шумарство и водостопанство - сектор шумарство и ловство** бр. 47-7427/2 од 09.05.2025год.
  Од аспект на шумарството дава позитивно мислење.
  Истовремено ве известуваме дека ова позитивно мислење не може да се крити за вршење на промена на културата на катастарските парцели (со опис на култура шуми) кои се наоѓаат во планскиот опфат, во катастарската евиденција на Р.М. За промена односно трајна пренамена на истите парцели потребно е да се поднесе барање до министерство за добивање на согласност за трајна пренамена според член 14-а од Законот за шумите.
- **Ј.П за СТОПАНИСУВАЊЕ СО ПАСИШТА** бр. 03-358/2 од 27.01.2025
  Во врска со вашето барање на мислење за изработка на проектна документација Урбанистичкиот проект вон опфат на урбанистички план за инфраструктура за Магистрален гасовод Делница: Свети Николе – Велес а во чиј опфат влегуваат дел од КП наведени во дописот, кои се култура пасиште и за кои барате да ве информираме дали имаме склучено договори за користење на пасишта, ЈП за стопанисување со пасишта Ве информира дека, за конкретно наведените КП во дописот немаме склучено договори за користење на пасишта, но имаме регулирано право - склучено договори за користење на пасишта во КО Милино вон град, КО Црнилиште вон град, КО Свети Николе вон град и КО Велес но без наведени КП.
- **VARDAX S.A. – Подружница Скопје** бр. 0301-57/2 од 29.04.2024 год.

  Доставени податоци и информации во врска изработка на Урбанистички проект вон опфат на урбанистички план за инфраструктура за магистрален гасовод, Делница: Свети Николе – Велес, за вкрстување со веќе постоечкиот инфраструктурен објект на Вардакс.

Во врска со вашето барање ве известуваме дека:
- Гасоводот Св.Николе – Велес се вкрстува со продуктоводот на 177.6км поточно во близина на варот W/SK 1015A. Длабочината на продуктоводот на оваа локација е еднаква на 0.9;
- Било кој свиок на гасоводот Св.Николе – Велес мора да биде минимум 10 метри подалеку од Продуктоводот;
- Премин на гасоводот Св.Николе – Велес мора да биде минимум 10 метри подалеку од Продуктоводот;
- На точките на премин на двата цевководи, катодна заштита мора да биде инсталирана од страна на Инвеститорот на Св.Николе – Велес гасоводот, со поврзување со кабел заварен на двата цевководи со бразинг метод;
- Вкрстувањето на гасоводот мора да биде ПОД Продуктоводот со минимална вертикална дистанца од 70см.

За било кои други ситуации треба да се имплементираат Практиките за изградба – Општи Барања.

А. Според меѓународната кодификација и најдобрата препорачана пракса во нафтоводната индустрија, во близина на трасата на продуктоводот на ВАРДАКС беше воспоставен заштитен појас. Заштитниот појас е правно воспоставен со Урбанистичкиот проект за изградба на 12 вентилски станици, терминална станица и придружен оптички кабел на трасата на нафтоводот Скопје – Граница со Република Грција, изработен од Институтот за урбанизам, сообраќај и екологија ИН-ПУМА ДОО Скопје под технички бр. 88/2009 од 2009год. Усвоен од МТВ на РСМ (во понатамошем текст: одобрениот Урбанистички проект) со Одлука бр.16-8381 од 09.10.2009год.

Овој Заштитен појас е дефиниран во одобрениот Урбанистички проект за продуктоводот Солун – Скопје, како што следи:
- На трасата каде што минува нафтоводот, се забранува секој вид на изградба во појас со широчина од осум (8) метри десно од осовината на нафтоводот и во појас со широчина од 0.50м лево и 0.5 метри десно од осовината на кабелот за заштита на нафтоводот освен за објекти во функција на нафтоводот.
- На трасата каде што минува нафтоводот, се забранува секој вид поставување на други инфраструктурни водови паралелни со нафтоводот и оптичкиот кабел во појас од широчина од 4 метри лево и 4 метри десно од осовината на нафтоводот и во појас од широчина од 0.5 метри лево и десно од осовината на кабелот за заштита на нафтоводот освен за објектите во функција на нафтоводот;

Би сакале да напоменеме и тоа дека согласно Законот за урбанистичко планирање и Законот за Градење, сите проекти кои вклучуваат градуирање или пристап или поминување преку Заштитниот појас на продуктоводот на ВАРДАКС мора да бидат поднесени до ВАРДАКС како сопственик и оператор на постоечки инфраструктурен објект за преглед и писмено одобрение пред изградбата, со пропратна документација која ќе демонстрира дека работата нема да произведе неповолен ефект по интегритетот на продуктоводот по работењето, јавната безбедност и по околината;

<u>-Генерално, насоките и градежните практики кои треба да бидат следени од субјектите кои извршуваат работи во близина на трасата на продуктоводот на ВАРДАКС се прикажани во Прилогот бр.1 на ова писмо;</u>

-Намената на спецификацијата содржана во Прилог бр.1 е да обезбеди репрезентативен сет на барања кои можат да: 1) да го намалат ризикот од штета по продуктоводот и поврзаните објекти; 2) да обезбедат непречен пристап до нашиот Заштитен појас и објектите на продуктоводот и достапност на адекватен работен простор за рутинско одржување, идни прегледи, и/или поправки на продуктоводот; 3) овозможат ефективна заштита на продуктоводот од корозија.

-Сите карактеристики, димензии, растојанија споменати во погоре споменатата спецификација од Прилог бр.1 треба да се смета за индикативни и мора да се ревидираат правилно земајќи го во предвид резултатите од одобрениот Урбанистички проект. Зависно од опсегот на проектот и неговото влијание на објектите на продуктоводот, може да се применат дополнителни инженерски барања и заштитни мерки кои подлежат на формален преглед од ВАРДАКС пред да биде издадено финално писмено одобрение.

Очекуваме да ни ја доставите конечната верзија на Урбанистичкиот проект вон опфат на урбанистички план за инфраструктура за Магистрален гасовод, Делница: Св.Николе – Велес, општина Св.Николе, општина Лозово и општина Велес со цел да дадеме наше официјално Мислење како и сите евентуални измени и дополнувања, како и идните проекти во врска со Вашиот проект (идеен проект, основен проект и нивните евентуални измени и дополнувања) пред истите да бидат поднесени на одобрени на државните органи.

Ви стоиме на располагање да ги дадеме сите дополнителни појаснувања кои можат да бидат потребни. Во прилог доставени: услови за вкрстување на инфраструктура, графички прилози и ПРАКТИКИ НА ИЗГРАДБА.

ПРИЛОГ бр.1 - Практики на изградба (доставени од Вардакс)

<u>УСЛОВИ ЗА ПРЕМИНУВАЊЕ ИЛИ ИЗВЕДУВАЊЕ РАБОТИ ВО БЛИЗИНА НА ЗАШТИТЕНИОТ ПОЈАС НА ВАРДАКС</u>:

• Предложениот премин на помошните средства и подземни структури ќе биде проектиран и изведен така да поминува ПОД постоечкиот продуктовод, да има најмалку 700мм вертикална оддалеченост и да се вкрстува со продуктоводот идеално под агол од 90 степени, но во никој случај помалку од 60 степени.

• Премините нема да се изведуваат во зона од 10м од завоите на продуктоводот на Вардакс.

• Други продуктоводи нема да имаат завои во зоната од 10м од оската на продуктоводот на Вардакс.

• Други продуктоводи нема да имаат зглобови во рамки на Заштитениот појас на Вардакс

• Соодветна мрежа/лента за предупредување ќе се постави на растојание од 20-30цм преку доброто, на растојание од 10м на секоја страна на преминот, за да се означи локацијата на преминот или подземната структура во случај на потенцијално ископување.

• Страната која преминува и Вардакс ќе означат едно лице за контакт кај секоја од страните кое ќе биде одговорно и овлатено да комуницира во врска со и безбедно да го спроведува преминот.

• Вардакс ќе бара доставување на изјава за методот на изградба и нацрти на претходна проверка и одобрување. Сите нацрти мора во детали да ги прикажуваат сите објекти на Вардакс и останати карактеристики кои ќе му овозможат на Вардакс да ги утврди влијанијата од предложената изградба или одржување врз своите објекти.

• Сите надворешни водови кои поминуваат во Заштитениот појас на Вардакс ќе бидат инсталирани во согласност со сите применливи правила и услови што ги регулираат тие инсталации.

• Надворешните водови ќе бидат инсталирани на унифицирана длабочина по целата широчина на Заштитниот појас на Вардакс.

• Вардакс може да бара надворешните водови да бидат идентификувани со постојани надземни маркери онаму каде што водовите влегуваат и излегуваат од Заштитениот појас на Вардакс. Ќе биде одговорност на сопственикот на водот да ги прибави сите права за инсталација на маркерите и да ги одржува маркерите

• Вардакс може да бара доказ за општата одговорност или друго соодветно и вообичаено осигурување пред отпочнување со активностите и/или изградбата на

или во близина на Заштитениот појас на Вардакс. Во случај на ископувања под продуктоводот на Вардакс, Вардакс може да бара да биде означен како дополнителен осигуреник. Сите права на надомест ќе бидат отстапени во корист на Вардакс. Границите, условите и правилата на осигурувањето ќе зависат од конкретните објекти кои би можеле да бидат потенцијално афектирани како и од тоа што вообичаено би било прибавено во слични индустриски прилики.

• Страната која преминува ќе му обезбеди на Вардакс предлог временска рамка за изградба. Страната која преминува ќе му доставува на Вардакс неделни известувања за време на процесот на изградба до моментот кога градежните активности повеќе не се одвиваат во зоната на Заштитениот појас. Крајот на процесот ќе биде означен како комплетирање на последната реставрација и секоја евентуална последователна активност.

• Страната која преминува ќе биде одговорна за штетата, поправката и рехабилитацијата предизвикани од градежните активности. Страната која преминува ќе го врати теренот во првобитната состојба освен објектите што се дел од промената одобрена од Вардакс.

• Пред отпочнувањето со прелиминарна теренска работа или градба, Страната која преминува ќе го контактира Вардакс со цел да договори обележување на теренот на прецизната локација на продуктоводот и потврдување на длабочината на продуктоводот од страна на претставник на Вардакс

• На барање на Страната што преминува, Вардакс ќе ја утврди приближната локација на својот продуктовод, границите на Заштитениот појас и постоечката покривка врз продуктоводот (длабочина на продуктоводот) Но, притоа, Вардакс не гарантира за прецизноста на дадените локации и мерки.

• Пред изградбата на било каква структура која навлегува во Заштитениот појас, Страната што преминува задолжително ќе направи ископување на пробни јами или дупки за изложување на подземниот објект и одредување на точната хоризонтална и вертикална локација на продуктоводот. Растојанието помеѓу пробните не смее да надмине 6м. Изведувачот на страната што преминува ќе ги отстрани запците од корпата на опремата за ископување; тоа може да се постигне и со замена на корпите или со поставување на летва врз запците. Сите работи на ископување на растојание од 1м од објектот треба да се изведуваат само со рачни алати.

• Теренски претставник на Вардакс задолжително ќе биде присутен за време на процесот на ископување заради заедничка верификација на локацијата на продуктоводот. Ова присуство во никој случај не ги ослободува Страната што преминува и нејзиниот Изведувач од одговорност.

• Изведувачот ќе користи високо видливи надземни маркери за обележување на нафтените објекти. Маркерите ќе вклучуваат делинеација на границите на Заштитениот појас и трасата на продуктоводот.

• Откако ќе биде визуелно потврдена точната локација на продуктоводот, механичко ископување е дозволено до 1.0м од екстремитетите на продуктоводот. Ископувањето во рамки на 1.0м од продуктоводот ќе се изведува со екстремна претпазливост и само со рачно ископување под упатство на претставникот на продуктоводот. Без присуство на претставникот на продуктоводот нема да се вршат ископувања во близината на продуктоводот.

• Сите ровови и ископувања мора да бидат заштитени од затрупување освен доколку се направени од стабилен камен. Заштита може да се обезбеди преку соодветно накосување на страните од ровот или преку сталажирање на страните на ровот. Рововите можат исто така да бидат дополнително обезбедени и со инсталирање на потпори. Потпорите ќе останат на позицијата до завршувањето на работите и додека ископината не е подготвена за пополнување.

• Ископаниот материјал мора да биде чуван на растојание од најмалку 1м од работ на ископот.

• Периферијата на просторот за ископување ќе биде заграден и пристап ќе биде допуштен само за персоналот вклучен во работите на ископувањето.
• На секоја локација каде нафтоводот е изложен, Страната што преминува ќе му овозможи на Вардакс да врши проверка на состојбата на продуктоводот
• Максималната изложена должина на цевка без потпора ќе биде 4 метри. Кога оваа должина ќе надмине 4 метри, и на писмено барање од Вардакс, продуктоводот ќе биде обезбеден со потпора од вреќи со песок или дрвени потпори направени да спречат оштетување на горната облога. Продуктоводот во никој случај нема да се користи како потпора за опрема или материјали за оплатирање.
• Секој контакт со продуктоводот, облогата на продуктоводот, додатната опрема за Катодна Заштита или оптичкиот кабел мора да му биде пријавен на Вардакс пред затрупувањето на ископините, заради иницирање на понатамошна проверка. Договорната страна ќе ги сноси трошоците за секоја проверка и поправка.
• Изложените делови од продуктоводот мора да бидат обвиткани со неткаен геотекстил 350гр/м^2 (или алтернативно покриени со дрвени штици)
• Над продуктоводот нема директно да се работи со опрема од било каков вид. Во случај кога е неопходно возилата на Изведувачот или опремата да преминат преку продуктоводот, тоа ќе се изведе исклучиво преку назначените Точки на Премин одобрени од Вардакс. Страната што преминува ќе инсталира привремени пристапни патеки за возила или за премин на опрема по должината на границите на Заштитениот појас како би се избегнало несакано преминување на опремата преку продуктоводот на локации што не се предвидени за премин.
• Привремените премини/патеки мора да пружаат соодветна заштита и да ги ограничат API 1102 комбинираните стресови/оптеретувања на помалку од 80% SMYS. Во правило, за терет на оската поголем од 6 тони, продуктоводот на Вардакс ќе биде заштитен од прекумерно оптеретување со вметнување на дебели дрвени подлоги поголеми од 0.6м преку линијата. Нацртот ќе биде подлежен на одобрение од Вардакс како би се обезбедило инсталацијата/преминот да не предизвика прекумерно оптеретување врз продуктоводот. Дрвените подлоги со гредите ќе бидат ориентирани нормално на и долж продуктоводот. Доволен број дрвени подлоги ќе бидат вградени да ја покријат ширината на предложениот премин. Соодветен материјал за патеки, како на пример дробен камен, може потоа да биде аплициран преку подлогите за да се комплетира преминот. Алтернативните средства за заштита на трасата (односно земјени рампи, засилени бетонски плочи или челични плочи) мора да бидат одобрени од страна на Вардакс.
• Листа на опрема која ја специфицира вкупната тежина на полно товарените возила мора да биде обезбедена за да се утврди дека максимално дозволеното оптоварување нема да нанесе прекумерно оптеретување или абнормална носечка сила што може да предизвика поместување, пукање или механичко оштетување на продуктоводот.
• На земјиштето што е придружно кон продуктоводот нема да се вршат ископувања кои на било кој начин ја оштетуваат или повлекуваат страничната заштита, придизвикуваат тонење, создаваат акумулирање на вода или предизвикуваат штета на продуктоводот или заштитениот појас.
• Заштитениот појас (надвор од зоните за премин) мора да биде безбедно одржуван за да овозможува чист, непречен пристап за одржување во секое време, за време на и по завршувањето на градежните работи.
• Градежните активности нема да предизвикуваат промена на зоната на заштитниот појас на продуктоводот. Исто така, изведувачот нема да користи, чува, располага или генерира никакви ризични супстанци во зоната на заштитниот појас на продуктоводот.
• Земјената покривка преку продуктоводот ќе се одржува и нема да трпи промени од било каков вид без претходна изречна писмена согласност на Вардакс. Врз

продуктоводот нема да се депонира земја, било да е од постојана или привремена природа.

• Во зоната на Заштитениот појас на продуктоводот нема да се сместуваат дрва, огради, дренажни системи или водени тела.

• По инсталацијата на надворешниот вод, привремените структури (како тампонирање на ровови, дрвени подлоги и сл.) ќе бидат отстранети и продуктоводот ќе биде проверен од страна на Вардакс пред затрупувањето на ископините. Доклку настане штета, Страната што преминува ќе ги преземе сите неопходни дејствија за поправка/санирање.

• Материјалот за пополнување на ископините ќе биде нанесен на начин што ќе обезбеди:

- Финалната позиција на продуктоводот да биде идентична со позицијата пред ископувањата
- Материјалот за пополнување да обезбедува потпора на цевката и заштита на нејзината облога
- Да не настане штета на цевката или заштитните облоги
- Материјалот за пополнување внимателно да биде нанесен околу и преку продуктоводот и да не паѓа директно на цевката

• Изведувачот ќе обезбеди следните штетни материјали да не бидат вклучени во ровот или во материјалот за пополнување:

- Камења со димензија поголема од 100мм
- Отпаден обложен материјал или метални предмети од секаков вид
- Потпори за цевководи, насипи, вегетација или друг органски материјал
- Смет од било каков вид вклучувајќи камперски отпад, амбалажа и сл.
- Гипс или друг материјал што содржи хлорид повеќе од 100ppm.

• Ровот ќе биде пополнет во засебни слоеви. Набивањето ќе биде применето како што слоевите се положуваат во ровот. Слоевите и описот на нивната ширина се дадени во

Табела 1 – Услови за полнење

Layer Слој	**Description / Опис**	**Material Grading / Градуирање на материјалот(1)**
1	Trench bottom to 150mm beneath pipe Дно на ров до 150мм под цевката	Maximum(2): rock – 100mm clay – 50mm Максимум2: камен – 100мм глина – 50мм
2	150mm beneath pipe to 250 mm around and over the rest of the pipe 150мм под цевката до 250мм околу и над остатокот од цевката	Sifted sand to maximum 3mm Ситен песок максимум до 3мм
3	250mm over pipe to 500mm over pipe 250мм врз цевката до 500мм врз цевката	Sifted spoil to maximum 25mm Ситна земја максимум до 25мм
4	500mm over pipe to 150mm below natural ground level 500мм преку цевката до 150мм под природното дно на земјиштето	Sifted spoil to maximum 100mm Ситна земја максимум до 100мм
5	150mm below natural ground level to natural ground level 150мм под природното дно на земјиштето до природното дно на земјиштето	Topsoil Земја за покривање

ЗАБЕЛЕШКИ:

1. Максималната димензија ќе биде дефинирана како максимално мерење врз честица земена во било која ориентација.

2. Ситен песок максимум до 3мм може да биде нанесен како слој 1 кога не може да се постигне конзистентно високо ниво на збивање.

• Соодветна мрежа/лента за предупредување ќе се постави на растојание од 30цм преку продуктоводот на Вардакс.

• Соодветни слоеви од пластика ќе бидат инсталирани помеѓу продуктоводот на Вардакс и вкрстувачкиот метален цевковод, проширувајќи го правото на премин на надворешниот вод.

• Подземните оптички кабли кои ќе преминуваат преку објектите на Вардакс, ќе бидат инсталирани во челична цевка (минимум Schedule 40) или PVC цевка по целата широчина на Заштитниот појас.

• Полнењето ќе биде компактно така што ќе обезбеди да нема свлекување на ровот. Рачно пресување ќе биде користено за средните слоеви. Методи на механичко збивање може да се користат за комплетирање на пополнувањето.

• Збивањето ќе се примени по депонирање на слободен материјал во длабочина од 300мм или на секој интерфејс меѓу слоевите, кој од тие и да е полесен.

• Збивањето нормално ќе биде спроведувано преку рачно набивање на тенки слоеви на секоја страна на ровот, при што збивањето ќе продолжи до оневозможување на движењето. Доколку не може да се постигне задоволително ниво на збивање на овој начин, ќе биде неопходно пополнувањето да се врши од дното на ровот нагоре и околу продуктоводот, во потполност користејќи пресуван ситен песок со максимална големина од 3мм.

• Во ровот нема да бидат оставани привремени потпори за цевка ниту ќе бидат покривани со материјал за пополнување. Пополнувањето треба да продолжи кон постоечките потпори и отстранувањето на потпорите ќе се изврши на таков начин што должината на протегање на продуктоводот никогаш да не ги надминат прецизираните услови. За таа цел може да биде потребно нанесување на дополнителна привремена потпора, односно збиена земја или вреќи со песок, под цевката за да се овозможи обложувањето да продолжи по остатокот од протегањето пред отстранување на главните потпори и локално комплетирање на точките за привремена потпора.

• Страната што преминува нема да врши ископувања, премин, пополнување или градежни активности пред предложените работи да бидат проверени од страна на Вардакс и пред истиот да издаде одобрување за продолжување со активностите.

• Инспекторот на Вардакс ќе има целосно овластување да ја прекине работите на Страната што преминува доколку утврди дека се вршат на небезбеден начин.

• Продуктоводот е катодно заштитен. Во случај да е потребно за проектот во Заштитниот појас на Вардакс да се користат метални структури, апсолутно е неопходно да се преземат мерки со цел да се обезбеди дека двата објекта се соодветно заштитени од потенцијално влијание.

• Катодни заштитни врски или жици за тестирање ќе бидат инсталирани на трошок и од страна на Страната што преминува, кога Вардакс смета дека тоа е неопходно, и ќе бидат прекратени на надземните локации (мерни точки).

• Страната што преминува ќе мора да користи други методи наместо детонација за време на изведувањето на работите во рамки на Заштитниот појас на продуктоводот

• Доколку треба да се спроведе детонација на растојание од 150м од продуктоводот, тогаш ќе мора да биде ангажиран акредитиран консултант за детонации и тоа на сметка на Страната што преминува, заради евалуација. Извештајот од евалуацијата мора да му биде доставен на Вардакс за проверка.

• Градежните активности што ќе се вршат на растојание од 30м од продуктоводот и кои ќе генерираат приземни вибрации, вклучувајќи но не ограничувајќи се на активности со пневматски чекан, збивачи на земја, пневматска дупчалка, или

вметнување цевки, ќе бидат проверувани од Вардакс по принцип од случај на случај.

• Страната што преминува ќе ја обезбеди бараната информација вклучувајќи и технички извештај со соодветна анализа и предвидување на нивото на вибрација согласно мислењето на независен консултант инжењер специјализиран за контрола и анализа на вибрации.

• Доколку Страната што преминува очекува таква активност во зона од 10м од продуктоводот, задолжително ќе се спроведува постојано тестирање надгледувано од соодветен инструмент лоциран директно над продуктоводот на најблиската точка до активноста. Страната што преминува ќе ја обезбеди, на свој трошок, услугата на мониторирање која ќе мора да биде одобрена од Вардакс.

• Највисоката брзина на честици (PPV) измерена на продуктоводот или на најблиската точка на односната структура во однос на работата не смее да надмине 50мм/сек

Прелиминарен состанок за безбедноста пред започнувањето на работите со претставници на Вардакс, проектните надзорници и екипите на изведувачот на ископувањето ќе биде одржан пред почетокот на градежните работи.

- **VARDAX S.A. – Подружница Скопје** бр. 0301-181/2 од 18.09.2024 год.

Во врска со вашето Барање бр. 0801-193 од 23.08.2024, добиено преку е-маил на 29.08.2024 со линк од урбанистичкиот проект вон опфат на урбанистички план за инфраструктура за Магистрален гасовод, Делница: Свети Николе-Велес LOT8, јасно се претставени промените на локацијата на пресек на двата цевковода.

Ладната кривина на гасоводот е поместена 12 метри од оската оддалечени 6 метри надвор од оската на продуктоводот и надвор до заштитниот појас на продуктоводот.

СО ОВА ПИСМО НИЕ ВИ ДОСТАВУВАМЕ СОГЛАСНОСТ за Урбанистичкиот проект вон опфат на урбанистички план за инфраструктура за Магистрален гасовод, Делница: Свети Николе-Велес Општина Св.Николе, Општина Лозово и Општина Велес.

Обврзани сте пред завземање на било каква активност во заштитниот појас на продуктоводот, до Вардакс да доставите 5 дена однапред известување за намерата за превземање активности како што е опишано во прилог 1 (Градежни пратки) со цел да се издаде согласност за работа и нашиот тим да Ви помага за време на активностите.

Очекуваме да бидеме официјално информирани за било какви промени и можни дополнувања како и за сите идни проекти кои се однесуваат на овај проект (идеен проект, основен проект, детален проект, проект наизведена состојба итн., дополнувања и измени) пред нивно подесување до институциите за Одобрување, на веќе одобрената верзија на Урбанистичкиот проект вон опфат на урбанистички план за инфраструктура за Магистрален гасовод, Делница: Свети Николе-Велес Општина Св.Николе, Општина Лозово и Општина Велес, а со цел да Ви доставиме официјално Мислење. Ви стоиме на располагање да ги дадеме сите дополнителни појаснувања кои можат да бидат потребни.

Прилог: Практики на градење; Премин гасовод ревидиран детал 1-1; Премин гасовод ревидиран детал 1-2.

ПРИЛОГ бр.2

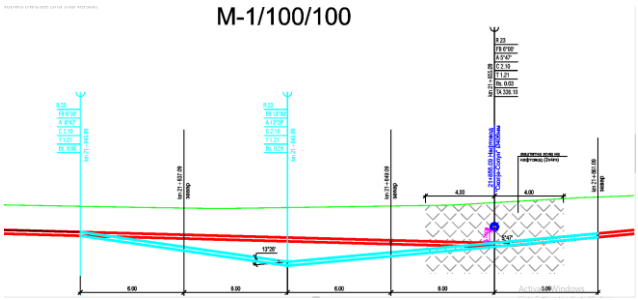

ПРИЛОГ бр.3

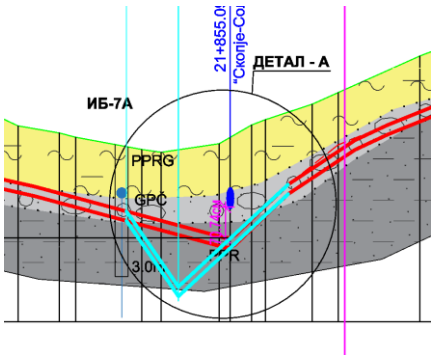

- **Интерспаце ДООЕЛ Скопје** (бр. 0302-2386 од 09.05.2024)
  во рамки на проектниот опфат на планираниот гасовод постои ТТК кабелска инфраструктура што се пресекува со гасоводот. За предложениот урбанистички проект даваме позитивно мислење.
- **ТЕЛЕКАБЕЛ ДООЕЛ (ТРД РОБИ)** бр. 03-966/2 од 07.05.2024 год
  во врска со Вашето барање бр. 0801-86/4 од 18.04.2024 за наша инсталација поради Урбанистички проект вон опфат на урбанистички план за инфраструктура за Магистарален гасовод, Делница: Свети Николе-Велес. Општина Св. Николе Општина Лозово и Општина Велес, ве информираме дека немаме наши инсталации.
- **Општина Свети Николе** бр.1002-68/31 од 22.10.2024
  Во врска со Вашето Барање Ве известуваме дека за наведениот потег (опфатот на урбанистичкиот проект за гасовод со планираниот подземен СН кабел потребен за напојување на ГМРС Свети Николе), Општина Свети Николе, освен Генералниот урбанистички план за град Свети Николе што веќе е доставен, не располага со друга урбанистичко планска документација и **издава позитивно мислење**.
- **Општина Лозово бр. 1006-1542/2 од 17.10.2024**
  Во врска со вашето барање бр.0801-220/2 од 29.09.2024 за изработка на Проект за изведба на гасоводен систем, Делница: Свети Николе – Велес, ве известуваме дека согласно доставената ажурирана геодетска подлога во pdf формат по електронски систем Е-урбанизам и документацијата со која располага Општина Лозово, трасата на новопланираниот гасовод не навлегува во граница на плански опфат, на донесени Урбанистички планови, општи акти и планови во постапка на донесување, а кој се во рамките на Општина Лозово, според назначената граница на dwg цртежот доставен од ваша страна.
- **Општина Велес бр.67488 од 14.01.2025**
  Во врска со вашето барање на системот е-урбанизам со бр.67488 од 24.12.2024 за Урбанистички проект вон опфат на урбанистички план за инфраструктура за магистрален гасовод, Делница:Свети Николе – Велес, општина Велес ве известува дека приложениот проектен опфат за магистралниот гасовод периферно (со заштитниот појас за СН кабел за напојување на ГМРС Велес) навлегува во границите на планскиот опфат за кои се издадени Услови за планирање на

просторот со техн.бр.Y10823 за ГУП Велес. **Општина Велес издава позитивно мислење во однос на проектниот опфат за магистралниот гасовод**.

- **Агенција за цивилно воздухопловство** бр.12-8/420 од 03.06.2025год.
  Констатирано е дека предметниот опфат се наоѓа вон зона на било кој аеродром, леталиште или воздухопловен уред, а планираната траса не претставува препрека во воздухопловството и нема да влијае врз безбедноста на цивилниот воздушен сообраќај, врз основа на што издаваме позитивно мислење за изработената техничка документација, без посебни услови за градба од аспект на безбедноста на воздушниот сообраќај.

4. МЕРКИ ЗА ЗАШТИТА

4.1 Мерки за заштита на животна средина

Анализата на влијанијата врз животната средина, како превентива, има за цел да ги идентификува можните проблеми, да ги рационализира трошоците и да направи оптимален избор на мерките за заштита на животната средина. За разлика од „пасивниот" пристап, со кој се применуваат заштитни мерки по настанатиот проблем, што претставува финансиско оптоварување на производителите, давачите на услуги и општеството во целост, превентивната заштита на животната средина се трансформира во елемент на развој и појдовна основа за глобалното управување со животната средина засновано на принципите на одржливиот развој.
Мерките и активностите кои се преземаат во насока на рационално искористување на просторот и заштитата на животната средина, при што се земени во предвид и посебните интереси на просторниот развој се:

- спроведување на постојните закони и прописи со кои се заштитува просторот, ресурсите и националното богатство,
- организирање и уредување на просторот со цел да се постигне севкупен развој, посебно во однос на:
- заштитата на природното и создаденото богатство,
- при уредувањето на просторот и прилагодувањето на новите потреби и иницијативи, потребно е да се издвојат оптималните можности за развој.

Заштитата на животната средина како темелна вредност на Уставот на РМ (Член 8) е регулирана со Законот за животна средина (Сл.весник на Р.М. бр. 6број 53/05, 81/05, 24/07, 159/08, 83/09, 48/10, 124/10, 51/11, 123/12, 93/13, 187/13, 42/14, 44/15, 129/15, 192/15, 39/16 и 99/18).
Одржувањето на континуитет во следењето на состојбите во медиумите и областите на животната средина, дава претстава за трендот на промени кои настанале во текот на подолг временски период на анализираното подрачје, како основа за планирање и предвидување на промените кои би можело да се очекуваат во животната средина во временската рамка на која се однесува планскиот документ.
Анализите на начинот на изведба, активностите кои би се одвивале во тек на изградбата на магистрален гасовод на делница Св.Николе – Велес, и активностите кои би се превземале во насока на одржување во текот на експлоатациониот период, овозможуваат утврдување на изворот на евентуалните негативни влијанија врз животната средина во текот на двете фази.
Во периодот на изградба, земјаните активности ќе бидат главен извор на негативно влијание врз животната средина. Во оваа фаза се вклучени следните активности:

- Подготвителни активности: во кои се вбројуваат расчистување на локацијата, отстранување на вегетацијата и подготовка на тлото;
- Градежни активности: во кои се вбројуваат земјаните активности (усеци, насипи, ископи или набивање на земјиштето и др.) и истите се однесуваат на сите елементи на изведба.

- Во тек на експлоатациониот период, редовните активности и активностите кои се превземаат во интервентни случаи (инспекција, поправки, замена на делови и сл.) би можеле да имаат негативно влијание врз животната средина. Времените објекти (кампови) кои би служеле како место во кое би престојувале работниците во периодот на извршување и спроведување на активностите, исто така претставуваат потенцијален извор на загадување на животната средина.

Со цел да се обезбеди заштита и унапредување на животната средина при изградбата на магистрален гасовод на делница Св.Николе – Велес, потребно е да се почитуваат одредбите пропишани во законската регулатива од областа на заштита на животната средина и подзаконските акти донесени врз нивна основа.

При реализација на предвидените активности на терен да се внимава да не дојде до искористување на земјиштето на начин и обем со кој би се загрозиле неговите природни вредности. Потенцијалната ерозија на земјиштето треба да се спречи со што е можно побрзо завршување на земјените работи и ископувања и нивно покривање со вегетација. Озеленување на површините во непосредна близина на трасата (со автохтони видови), со цел да се добие разновиден и богат пејзаж во една просторно - естетска и функционална целина.

Да се превземат активности за намалување на бучавата и вибрациите од опремата, со цел да се избегнат негативните ефекти од бучавата и да се почитуваат пропишаните гранични вредности за дозволено ниво на бучава во животната средина.

Помошните и пратечките градежни објекти (магацински објекти за материјали, алати и гориво, и други помошни објекти), кои ќе се користат во фазата на изградба, треба да бидат лоцирани на поголеми растојанија од коритата на водотеците и површините под шуми, квалитетни земјоделски површини, населени места и заштитено и предложено за заштита природно наследство.

Да се следи и контролира присуството на загадувачки материи во воздухот со цел да се одржи квалитетот на воздухот во граници на дозволените нивоа на емисии.

Да се спроведе организирано управување со отпадот со цел да се минимизира негативното влијание врз животната средина, животот и здравјето на луѓето. Создавачот и/или поседувачот на отпадни материи и емисии ги сноси сите трошоци за санација на евентуално предизвиканите нарушувања во животната средина.

Да се избегне губење, модификација и фрагментација на живеалиштата и прекумерно искористување на природните богатства, со цел да се намалат или целосно елиминираат негативните последици врз стабилноста на екосистемите.

Согласно дописот од Министерство за животна средина и просторно планирање – СЕКТОР ВОДИ во кој не известуваат дека проектниот опфат на гасоводот се наоѓа во трета (поширока) заштитна зона на водни тела „Рени" бунарите, бунар АРМ, топилнички бунар и бунарскиот систем „Шорка" Велес, наменети за консумирање од страна на човекот за градот Велес и треба да се почитуваат мерките дадени во точка 8 за Активности кои се забранети да се вршат во заштитните зони и влијанието на истите врз заштитните зони и водата наменета за консумирање од страна на човекот од Елаборатот за одредување на границите заштитени зони околу водозафатени објекти-бунари за водоснабдување на Градот Велес, со тех. 0903- 282/2 од Март 2015 год.

По извршената анализа е увидено дека проектниот опфат на гасоводот НЕ навлегува во заштитната зона туку е во нејзина непосредна близина. Исто така од надлежното претпријатие ЈКП Дервен е прибавено позитивно мислење во врска со истото. Во прилог се внесени мерките од точка 8 за Активности кои се забранети да се вршат во заштитните зони и влијанието на истите врз заштитните зони и водата наменета за консумирање од страна на човекот од горе наведениот Елаборат:

Во пошироката заштитна зона III (зона за хигиенско – епидемиолошко следење и набљудување) – III (трета) заштитна зона не треба да се врши:

- експлоатацијата на песок, чакал и камен од коритата и бреговите на природните водотеци и активности што го оштетуваат речното корито и бреговите на водотеците;
- изградба на индустриски, станбени, туристички, угостителски, спортско-рекреативни, земјоделско-стопански објекти и други објекти, како и вршење на дејности, чии отпадни води и други отпадни материи можат да го загрозат квалитетот, здравствената исправност на водата и издашноста на извориштето;
- транспорт и испуштање на деривати и хемикалии, складирање и користење на нафта и нафтени деривати, хемиски и други опасни и штетни материи;
- да се ограничи движењето на тешки моторни возила и забрани движеље на неисправни возила и одржување на авто и мото трки, освен транспорт на шумски сортименти и саден материјал;
- изградба на сообраќајници без одводни канали за атмосферски води;
- користењето на земјиштето во колку се загрозуваат неговите природни вредности, вклучувајќи ги и подземните и површинските води кои можат да го загрозат квалитетот, здравствената исправност и издашноста на изворот;
- испуштање на непречистени урбани води и индустриски отпадни води;
- експлоатација и испуштање на масла, хемиски, опасни и радиоактивни материи;
- депонирање и исфрлањето на отпадни цврсти материи, нивното депонирање и исфрлање да биде во организирани, обезбедени и контролирани депонии кои се наоѓаат надвор од сливното подрачје;
- обесшумување;
- интензивно земјоделство со голема примена на хемиски ѓубрива и пестициди, инсектициди и хербициди;
- јаловиштето од топилницата за олово и цинк кое е опфатено со пошироката заштитна зона да се заштити со глина, заради превенција од контаминација преку разнесување на ситната прашина (со тешки метали) со ветер и од ерозија;
- Во пошироката заштитна зона може да се спроведуваат мерки за одгледување нега и обнова на шумите, пошумување на насадите за обнова на шумите и пошумување на голини за заштита од ерозија на ЈП Македонски шуми;
- сточарењето да биде на постојниот традиционален начин, не треба да се формира фармерско производство како за ситна така и за крупна стока;
- Корисниците на земјиштето во оваа зона ако изведуваат активности кои имаат влијание врз животната средина се должни да изработат Елаборат за заштита на животната средина или Студија за оцена на влијанието врз животната средина согласно законот;

Основна цел на Законот за животна средина е зачувување, заштита, обновување и унапредување на квалитетот на животната средина; заштита на животот и на здравјето на луѓето; заштита на биолошката разновидност; рационално и одржливо користење на природните богатства и спроведување и унапредување на мерките за решавање на регионалните и глобалните проблеми на животната средина. За заштита и унапредување на квалитетот и состојбата на медиумите и областите на животната средина, покрај одредбите од овој закон се применуваат и одредбите на законите за одделните медиуми и области:

- Закон за квалитет на амбиентниот воздух (Сл.в. на РМ, бр. 67/04, 92/07, 35/10, 47/11, 59/12, 163/13, 10/15 и 146/15);
- Закон за води (Сл.в. на РМ, бр. 87/08, 6/09, 161/09, 83/10, 51/11, 44/12, 23/13, 163/13, 180/14, 146/15 и 52/16);
- Закон за заштита од бучава во животната средина (Сл.в. на РМ бр.79/07 и бр.124/10, 47/11, 163/13 и 146/15);
- Закон за управување со отпадот ("Службен весник на Р.М" број. 68/04, 71/04, 107/07, 102/08, 143/08, 124/10, 51/11, 123/12, 147/13, 163/13, 51/15, 146/15 , 156/15, 192/15, 39/16, 63/16, 31/20)

- Закон за заштита на природата (Сл.в. на РМ бр67/04, 14/06, 84/07, 35/10, 47/11, 148/11, 59/12, 13/13, 163/13, 41/14,146/15, 39/16, 63/16 и 113/18) и други законски и подзаконски акти.

За просторниот опфат на проектот изработен е **Елаборат за заштита на животната средина** (мај 2021) со техн.бр.ПРР 032-05-21 со Решение за одобрување на истиот број УП1-11/4-691/2021 од 11.06.2021 од страна на Управата за животна средина при Министерство за животна средина и просторно планирање (МЖСПП).

4.2 Мерки за заштита на природно наследство

Посебно внимание при заштитата на природата, треба да се посвети на начинот, видот и обемот на изградба што се предвидува во заштитените простори за да се одбегнат или да се надминат судирите и колизиите со инкомпатибилните функции. За таа цел е неопходно почитување на следните принципи:

- рационална изградба на инфраструктурата;
- правилен избор на соодветна локација.

Според Законот за заштита на природата и Законот за животна средина потребно е внесување на мерки за заштита на природата при планирањето и уредувањето на просторот кои треба строго да се почитуваат.

Од областа на заштита на природата (природното наследство, природните реткости и биолошката и пределската разновидност), предметната документација треба да се усогласи со Просторниот план на Република Македонија, врз основа на режимот за заштита, ќе се организира распоред на активности и изградба на објекти кои ќе се усогласат со барањата кои ги поставува одржливото користење на природата и современиот третман на заштитата.

Особено внимание при заштита на природата, треба да се посвети на начинот, видот и обемот на изградбата што се предвидува во заштитените простори за да се одбегнат или да се надминат судирите и колизиите со инкомпатибилните функции. За таа цел е неопходно почитување на следните принципи:

- Оптимална заштита на просторите со исклучителна вредност;
- Зачувување и обновување на постојната биолошка и пределска разновидност во состојба на природна рамнотежа;
- Обезбедување на одржливо користење на природното наследство во интерес на сегашниот и идниот развој, без значително оштетување на деловите на природата и со што помали нарушувања на природната рамнотежа;
- Спречување на штетните активности на физички и правни лица и нарушувања во природата како последица на технолошкиот развој и извршување на дејности, односно обезбедување на што поповолни услови за заштита и развој на природата;
- Рационална изградба на инфраструктурата;
- Концентрација и ограничување на изградбата;
- Правилен избор на соодветна локација.

Согласно Законот за заштита на природата („Службен весник на Република Македонија" број 67/04, 14/06, 84/07, 35/10, 47/11, 148/11, 59/12, 13/13, 163/13, 41/14, 146/15, 39/16, 63/16, 113/18 и 151/21) и Законот за животна средина („Службен весник на Република Македонија" број 53/05, 81/05, 24/07, 159/08, 83/09, 48/10, 124/10, 51/11, 123/12, 93/13, 187/13, 42/14, 44/15, 129/15, 192/15, 39/16 и 99/18) потребно е внесување на мерки за заштита на природата при планирањето и уредувањето на просторот и истите треба строго да се почитуваат.

Согласно дописот од Министерство за животна средина и просторно планирање – сектор за природа констатирано е дека просторот на предметниот плански опфат на гасоводот НЕ влегува внатре во границите на заштитените подрачја како и во идентификувано и Натура 2000 подрачје, меѓутоа зафаќа дел од Емералд мрежа која опфаќа подрачја од посебен интерес за зачувување (ASCI), односно подрачје идентификувано за заштита на видови птици вклучени во Резолуцијата 6 (тип А) и

неговите орнитолошки вредности се прикажани како значано подрачје за птици Овче Поле.

Доколку при изработката на предметната документација или при уредување на просторот се дојде до одредени нови сознанија за природно наследство кое би можело да биде загрозено со урбанизацијата на овој простор, потребно е да се предвидат мерки за заштита на природното наследство:

- Утврдување на границите и означување на сите објекти кои би можеле да бидат предложени и прогласени како природно наследство;
- Забрана за вршење на какви било стопански активности кои не се во согласност со целите и мерките за заштита утврдени со правниот акт за прогласување на природното добро или Просторниот план за подрачје со специјална намена;
- Магистралната и останатата инфраструктура (надземна и подземна) да се води надвор од објектите со природни вредности, а при помали зафати потребно е нејзино естетско вклопување во природниот пејзаж;
- Воспоставување на мониторинг, перманентна контрола и надзор на објектите со природни вредности и преземање на стручни и управни постапки за санирање на негативните појави;
- Воспоставување на стручна соработка со соодветни институции во окружувањето;
- Почитување на начелата за заштита на природата согласно Законот за заштита на природата.

4.3 Мерки за заштита на културно наследство

Согласно податоците од Експертскиот елаборат за заштита на културното наследство и Археолошката карта на Република Македонија на подрачјето на катастарската општина Велес има регистрирани со Решение недвижни споменици на културата и археолошки локалитети.
При изработка на документацијата од пониско ниво да се утврди точната локација на евидентираното и регистрираното културно наследство и во таа смисла да се применат соодветни плански мерки за заштита на истото.
Доколку при изведување на земјаните работи дојде до откривање на објекти, односно предмети (целосно зачувани или фрагментирани) од материјалната култура на Република Северна Македонија, треба да се постапи во согласност со одредбите според член 65 од Законот за заштита на културно наследство (Сл.весник на РМ бр. 20/04, 115/07, 18/11, 148/11, 23/13, 137/13, 164/13, 38/14, 44/14, 199/14, 104/15, 154/15, 192/15, 39/16 и 11/2018 и 20/19) и важечките законски и подзаконски акти кои ја допираат оваа област, односно веднаш да се запре со отпочнатите градежни активности и да се извести надлежната институција за заштита на културното наследство..
Согласно дописот од НУ Национален конзерваторски ЦЕНТАР – Скопје бр. 08-192/3 од 13.05.2024 год. – доставен одговор и топо – карта со информација дека на подрачјето на предметниот проектен опфат и негова непосредна близина се наоѓа недвижно културно добро н.м. Чалошево - Арх.локалитет КУЛА со мат.бр.4-831-088/319 ЕНД и потребно е да се реализира археолошко рекогносцирање на трасата на гасоводот на стационажа од 24+300 до 27+500 со кое ќе се потврди дали на површината од наведената стационажа постојат сочувани содржини од недвижно културно добро.
Согласно наложеното од страна на надлежните институции пред изведба на проектот да се изврши рекогносцирање на трасата од овластен конзерватор – археолог од надлежната установа за заштита.

4.4 Мерки за заштита и спасување

Мерки за заштита од пожар, експлозии и опасни материи

Превентивни мерки за заштита и спасување од пожар, експлозии и опасни материи се активности кои се планираат и спроведуваат со нормативи при проектирање и изградба на градбите.

Уредбите и постојките треба да се изведуваат на начин да не преставуваат опасност за предизвикување на пожари и експлозии; Во однос на заштитата од пожари, во техничката документација да се реши и громобранската инсталација, со цел да нема појава на зголемено пожарно оптоварување.
Инвеститорот на проектната документација за изградба на градби, како и за градби на кои се врши реконструкција, пренамена, е должен да изготви елаборат за заштита од пожар, експлозии и опасни материи. Од изработка на елаборат се изземаат станбени згради со висина до 10.0м, како и јавни градби со капацитет за истоврмен престој до 25 лица.
Согласноста за застапеност на мерките за заштита од пожар, експлозии и опасни материи дава Дирекцијата, односно нејзините подрачни единици за заштита и спасување, согласно член 70, од Законот за Заштита и спасување (Сл.весник на РМ бр. 36/2004, 49/2004, 86/2008, 124/2010, 18/2011, 41/2014, 129/2015, 71/2016 и 106/2016), Законот за пожарникарство (Сл. Весник на РСМ бр.168/17) и другите позитивни прописи со кои е регулирана оваа област.
Организацијата и спроведувањето на заштита од пожар, која се остварува во рамките на системот за заштита и спасување се уредува со Уредбата за спроведување на заштита и спасување од пожари Сл.весник на РМ бр. 98/05).

Во однос на диспозицијата на противпожарната заштита планскиот опфат во случај на пожар ќе го опслужуваат противпожарни единици од градовите Велес и Свети Николе. Во процесот на планирањето треба да се води сметка за конфигурацијата на теренот, степенот на загрозеност од пожари и услови кои им погодуваат на пожарите: климатско-хидролошки услови, ружа на ветрови и слично, кои имаат влијание врз загрозеноста и заштитата од пожари.

Заради успешна заштита од вакви појави се преземаат низа мерки за отстранување на причините за предизвикување на пожари, спречување на нивното ширење, гасење и укажување помош при остранување на последиците предизвикани со пожар. Затоа е потребно планираната сообраќајна инфраструктура да овозможи непречена интервенција на противпожарните возила, доводната мрежа на вода да е со капацитет кој овозможува несметано функционирање на надворешната хидрантска мрежа околу градбите, во согласност со ПП норми и стандарди, водењето на останата инфраструктура да е во инфраструктурни коридори, подземно поставени на безбедносно меѓусебно растојание и сл.

Мерки за заштита и спасување од урнатини

Заштита и спасување под урнатини, опфаќа превентивни и оперативни мерки.
Превентивните мерки за заштита од урнатини се состојат од активности кои се планираат и спроведуваат со просторно и урбанистичко планирање и со примена на техничките нормативи при проектирање и изградба на градбите. Да се градат асеизмички градби, обезбедување слободен проток на сообраќајниците, избегнување на тесни грла на истите, обезбедување депонија за складирање на градежен отпад,

при евентуални урнатини. Организацијата и спроведувањето на спасувањето од урнатини, се утврдуваат во рамките на системот за заштита и спасување, се уредува со Уредбата за спроведување и спасување од урнатини (Сл.весник на РМ бр. 98/05).

Планскиот опфат се наоѓа во сеизмоген извор - подрачје од втор ред (случени земјотреси со М=4,5-5-7*,односно очекувани земјотреси со јачина од 5,5 до 6,0 по Рихтер,односно 8* по Меркалиј-Канцани-Зиберг),па во склад со овие бројки треба да се предвидат и конкретните мерки за отпорноста на објектите и инсталациите.

Мерки за заштита и спасување од поплави, уривање на брани и други атмосферски непогоди

При изработка на Основен проект да се предвидат мерки за заштита од поплави, уривање на брани и други атмосферски непогоди согласно Законот за Заштита и спасување (Сл.весник на Р.М. бр.93/12 - пречистен текст, 41/14,129/15, 71/16,106/16) и другите позитивни прописи со кои е регулирана оваа област.

Мерки за заштита и спасување од лизгање и свлекување на земјиштето

При изработката на Основниот проект, со оглед на конфигурацијата на теренот, ако истиот преставува можно настанување на свлекување на земјиштето, потребно е да се изготви елаборат од извршените геомеханички, геолошки и хидротехнички испитувања.
Трасата е така проектирана да се спречува појава на лигање на земјиште. При изработка на проектната документациа со оглед на конфигурацијата на теренот да се согледа можното настанување на свлечиште преку изготвување на елаборат за геомеханички и хидролошки испитувања и да се предвиди соодветна заштита.

Мерки за радиолошка, хемиска и биолошка заштита

Радиолошка, хемиска и биолошка заштита како мерка за заштита и спасување да се предвиди и пропише согласно Законот за заштита и спасување (Сл.весник на Р.М. бр.93/12 - пречистен текст, 41/14,129/15,71/16,106/16).

Радиолошката, хемиската и биолошката контрола се реализира со преземање на следните мерки и активности: следење на заканите и откривање на потенцијални радиолошки, хемиски и биолошки опасности, радиолошко, хемиско и биолошко набљудување, радиолошко, хемиско и биолошко извидување, дозиметриска контрола, лабораториски работи и контролно заштитна служба.
Радиолошката, хемиската и биолошката заштита ги опфаќа мерките, постапките и активностите за лична и колективна заштита, со чие спроведување и употреба треба да се обезбеди заштита на населението, животните, растенијата и материјалните добра во услови на радиолошка, хемиска и биолошка контаминација.

Планирањето на радиолошка, хемиска и биолошка заштита опфаќа процена на можните загрозувања на населението, животните, растенијата и материјалните добра од радиолошка, хемиска и биолошка контаминација предизвикана од различни причини и во различни услови, утврдување на потребна организација за спроведување на радиолошка, хемиска и биолошка заштита и пропишување на стандардни оперативни процедури за спроведување на радиолошка, хемиска и биолошка заштита. Планирањето на радиолошка, хемиска и биолошка заштита се остварува во рамките на интегралното планирање за заштита и спасување, како посебен документ во плановите.

Во плановите за заштита и спасување се утврдува потребната организација за спроведување на радиолошка, хемиска и биолошка заштита , при што детално се разработуваат задачите, улогите, функциите, овластувањата и надлежностите на сите задолжени субјекти, вклучени во проблематиката на радиолошка, хемиска и биолошка заштита, како и јачината и видот на силите за заштита и спасување кои ќе учествуваат во оперативно спроведување на радиолошка, хемиска и биолошка заштита. Активностите и постапките учесниците во организираното спроведување на мерката радиолошка, хемиска и биолошка заштита и спасувањето ги преземаат согласно стандардните оперативни процедури донесени од страна на директорот на Дирекцијата за заштита и спасување.

Мерките и активностите кои задолжените субјекти со плановите за заштита и спасување ги преземаат за спроведување на радиолошка, хемиска и биолошка деконтамианција се спроведуваат веднаш по обезбедените услови за тоа. Приоритет при преземањето на мерки и активности за радиолошка, хемиска и биолошка деконтаминација, имаат населението и материјално-техничките средства и животните и растенијата со кои луѓето при натамошните дејства доаѓаат во допир. Во услови на радиолошка, хемиска и биолошка контаминација, првенствено се преземаат мерки и активности за извршување на хемиска деконтаминација, а потоа на радиолошка и биолошка деконтаминација.

<u>Мерки за заштита од техничко технолошки несреќи</u>

При изработка на техничката документација и изведбата на инфраструктурните објекти, истите треба да ги задоволуваат сите мерки на превентива и заштита во случај на пожар и паника. Изработката на основниот проект, треба да биде во согласност критериумите од Законот за заштита и спасување и треба да се предвидат, пропишат и вградат мерките за заштита од поплави согласно чл.67 од Законот за заштита и спасување, Уредбата за спроведување на мерката заштита и спасување од поплави и другите позитивни прописи со кои е регулирана оваа област.

<u>Мерки за обезбедување на пристапност за лица со инвалидност</u>

Површините за движење на пешаците кои се планираат во урбанистичките планови и тоа тротоари, пешачки улици, пешачки патеки и плоштади каде што карактеристиките на теренот тоа го дозволуваат, треба да се со континуирана нивелета без скалести денивелации со подолжен наклон од најмногу 8,33%.

Доколку јавните пешачки површини се на терен со големи висински разлики кои мораат да се совладаат со скали, треба да се предвиди алтернативна врска со рампа со максимален пад од 8,33% или во однос 1:12.

Рампата се димензионира за двосмерно движење на лица во колички при што нејзината најмала широчина треба да е 1,65 м, а оптималната широчина треба да е 1,80 м.

Во зависност од наклонот на рампата, ограничена е нејзината должина и тоа за:

- наклон од 8,33% или во однос (1:12), максимална должина на рампата е 9 м;
- наклон од 6,66% или во однос (1:15), максимална должина на рампата е 12 м, и
- наклон од 5,0% или во однос (1:20), максимална должина на рампата е 15 м.

Во случаите кога е неопходна поголема должина на рампите од горенаведената, треба да се планираат одморишта чија што најмала должина треба да е 1,50 м, а оптимална должина треба да е 1,80 м.

Евакуација

Со евакуацијата се врши планско, организирано и контролирано преместување на населението, материјалните добра и културното наследство на Републиката, од загрозените во побезбедните подрачја.
Евакуацијата се извршува доколку со други мерки не е можно да се спречат последиците од природните непогоди и други несреќи.
Населението од подрачјето од кое се врши евакуација, може да се евакуира во друга општина на одредено место и во одредено време.